보험경영통일정보 공시자료
비치기간 : 2016. 4 ~ 2019. 4

# 2015년 AXA손해보험㈜의 현황

기간: 2015.01.01 ~ 2015.12.31

AXA 다이렉트
redefining / standards

본 공시자료는 보험업감독규정 7-44조(경영공시)에 의하여 작성되었습니다.

# 목 차

1. 주요경영현황 요약

2. 일반 현황

3. 경영실적

4. 재무에 관한 사항

5. 경영지표

6. 위험관리

7. 기타 경영현황

8. 재무제표

9. 기타 필요한 사항

# 1. 주요경영현황 요약

## 1-1. 회사개요

### 1) 회사연혁

▶ 회사설립일 및 회사명 변경일

| | |
|---|---|
| 2000. 02. 08 | 한국자동차보험주식회사 설립 |
| 2000. 05. 09 | 주식회사 코리아디렉트로 상호변경 |
| 2000. 12. 18 | 디렉츠자동차보험주식회사로 상호변경 |
| 2001. 08. 01 | 교보자동차보험주식회사로 상호변경 |
| 2007. 05. 22 | 교보AXA자동차보험주식회사로 상호변경 |
| 2008. 09. 22 | 교보AXA손해보험주식회사로 상호변경 |
| 2009. 11. 20 | AXA손해보험주식회사로 상호변경 |

### 2) 임원 및 대주주 현황

▶ 대표이사 : 프랑수아 르꽁뜨 (국적: 벨기에)

▶ 대 주 주

| 주 주 명 | 소유주식수 | 소유비율(%) |
|---|---|---|
| AXA.S.A | 43,496,412 | 99.66 |

### 3) 조직개요

▶ 본사 : 7본부 30팀 1실 1센터 6파트

▶ 외야 : 6다이렉트센터(영업센터) 10보상센터 48팀

## 1-2. 요약재무정보

### 1) 요약 대차대조표(재무상태표)

(단위 : 백만원)

| 구 분 | 2015 | 2014 | 전년대비 증감 |
|---|---|---|---|
| 현금 및 현금성자산 | 645 | 687 | -42 |
| 당기손익인식금융자산 | 207,733 | 168,859 | 38,874 |
| 매도가능금융자산 | 370,676 | 318,393 | 52,283 |
| 만기보유금융자산 | 0 | 0 | 0 |
| 대여금및수취채권 | 148,324 | 155,553 | -7,228 |
| 유형자산 | 7,172 | 6,191 | 980 |
| 무형자산 | 6,872 | 8,532 | -1,660 |
| 재보험자산 | 122,011 | 114,947 | 7,064 |
| 신계약비 | 4,887 | 6,073 | -1,187 |
| 기타자산 | 11,308 | 10,974 | 334 |
| **자 산 총 계** | **879,628** | **790,210** | **89,418** |
| 보험계약부채 | 632,969 | 581,245 | 51,724 |
| 금융부채 | 59,241 | 50,014 | 9,228 |
| 기타부채 | 50,502 | 42,734 | 7,767 |
| **부 채 총 계** | **742,712** | **673,993** | **68,719** |
| 자본금 | 218,214 | 182,214 | 36,000 |
| 자본잉여금 | 22,780 | 7,669 | 15,112 |
| 결손금 | -110,076 | -79,924 | -30,153 |
| 기타포괄손익누계액 | 5,997 | 6,258 | -261 |
| **자 본 총 계** | **136,916** | **116,217** | **20,698** |

### 2) 요약 (포괄)손익계산서

(단위 : 백만원)

| 구 분 | 2015년도 | 2014년도 | 증감액 |
|---|---|---|---|
| 영업수익 | 970,203 | 906,358 | 63,845 |
| 영업비용 | 1,001,425 | 941,994 | 59,431 |
| 영업이익 | -31,222 | -35,636 | 4,414 |
| 영업외수익 | 4,788 | 2,803 | 1,985 |
| 영업외비용 | 3,645 | 2,262 | 1,383 |
| 법인세차감전이익 | -30,079 | -35,095 | 5,016 |
| 법인세비용 | 74 | -1,064 | 1,138 |
| 당기순이익(손실) | -30,153 | -34,031 | 3,879 |
| 기타포괄손익 | -261 | 3,774 | -4,034 |
| 총포괄손익 | -30,413 | -30,258 | -156 |

## 1-3. 사업실적

(단위 : 건, 백만원)

| 구 분 | | 2015년도 | 2014년도 | 증감액 |
|---|---|---|---|---|
| 신계약실적 | 건수 | 2,768,697 | 2,754,888 | 13,809 |
| | 금액 | 48,599,975 | 40,536,161 | 8,063,815 |
| 보유계약실적 | 건수 | 2,902,443 | 2,845,125 | 57,318 |
| | 금액 | 114,663,100 | 99,553,436 | 15,109,664 |
| 원수보험료 | | 783,347 | 729,294 | 54,053 |
| 원수보험금 | | 587,284 | 538,177 | 49,107 |
| 순사업비 | | 100,362 | 97,017 | 3,344 |

## 1-4. 주요 경영효율지표

(단위 :백만원, %, %P)

| 구 분 | 2015년도 | 2014년도 | 증감액 |
|---|---|---|---|
| 손해율 | 89.73 | 91.02 | -1.29 |
| 사업비율 | 18.22 | 18.96 | -0.74 |
| 자산운용율 | 68.20 | 65.85 | 2.35 |
| 자산수익율 | 2.19 | 2.63 | -0.44 |
| 효력상실해약율 | 9.64 | 10.38 | -0.74 |
| 민원발생현황 | - | 3등급 | 2015년도 미발표 |
| 신용평가등급 | - | - | - |
| 지급여력비율 | 110.16 | 105.16 | 5.00 |
| 지급여력금액 | 131,303 | 109,533 | 21,770 |
| 지급여력기준금액 | 119,196 | 104,161 | 15,035 |

※ **계약유지율**

(단위 : %, %p)

| 구 분 | 2015 년 | 전년동기 | 전년대비 증감(%p) |
|---|---|---|---|
| 13회차 | 84.75 | 83.22 | 1.53 |
| 25회차 | 72.90 | 72.38 | 0.52 |
| 37회차 | 65.14 | 66.69 | -1.55 |
| 49회차 | 61.00 | 61.65 | -0.65 |
| 61회차 | 56.68 | 52.83 | 3.85 |
| 73회차 | 49.16 | 32.67 | 16.49 |
| 85회차 | 30.55 | 27.62 | 2.93 |

※ 업무보고서 AI124 기준 작성(일반계정과 특별계정Ⅰ·Ⅱ를 모두 포괄)

# 2. 일반 현황

## 2-1. 선언문

존경하는 고객 여러분, 안녕하십니까?

2015 사업연도 경영공시를 통해 지난 한 해의 경영성과를 소개하게 된 것을 기쁘게 생각하며 지난 해에도 변함없는 지지와 성원을 보내주신 고객 여러분께 본 공시를 통해 깊은 감사의 말씀을 드립니다.

본 경영공시자료는 보험업감독규정 제7-44조(경영공시)의 규정에 따라 작성되었으며 회사의 경영 전반에 대해 상세히 알 수 있도록 사실적인 내용을 구체적으로 담고 있습니다.

2015 사업년도의 전체 자동차보험 시장은 14.5조원의 매출을 기록함으로써 전년 동기대비 10.6% 성장하였습니다. 자동차 등록대수는 개별소비세 인하, 수입차 선호 확대 및 신차 출시효과 등으로 12년만에 최고치인 4.3%의 증가율을 보였습니다. 수입차 중심의 고가자동차 확대 추세 등으로 대물담보의 가입금액이 점점 고액화되고 있으며, 자동차보험산업의 경영실적 개선을 위하여 당사 및 경쟁사들의 보험료 인상이 잇따라 실시되었습니다. 그러나, 이러한 보험료 인상에도 불구하고 업계 전체적인 손해율의 개선은 기대에 미치지 못하여 대규모 보험영업 적자가 불가피할 것으로 예상됩니다. 당사는 6,936억원의 자동차보험 원수보험료를 거수하여 전년 동기 대비 7.6% 성장하였습니다.

한편, 장기 및 일반보험 보종에서는 전년동기대비 5.8% 성장하여 897억의 원수보험료를 시현하였습니다. 非자동차보험 부문의 성장을 위해 실버암보험 등의 신상품을 출시하였고, 수익성이 높은 일반보험 상품에 대한 영업력을 강화하였습니다. 계속해서 장기 및 일반보험 시장에서 새로운 기회를 찾을 것이며, 시장에 있는 기존 상품과 차별할 수 있는 신상품을 출시할 것입니다.

결과적으로 2015 사업연도에 전체 보종 7,833억원의 원수보험료를 거수하였으며, 합산비율 108.7%를 기록하여 302억원의 당기순손실이 발생하였습니다. 외제차 및 고가차량의 증가로 인한 차량 수리비 및 렌터카 비용 증가와 한방치료 증가 및 하반기 대사고 급증 등으로 손해율이 상승하여 수익성에 부정적인 영향을 주었습니다. 2016 사업연도에는 안정적 손익관리 기조 하에 손해율을 개선하고 이익을 창출할 수 있도록 노력하겠습니다.

**2016년 3월**

**AXA손해보험주식회사**

**대표이사 사장 프랑수아 르꽁뜨**

## 2-2. 경영방침

▶ 비전

BECOME THE MOST INNOVATIVE INSURANCE COMPANY AND THE EASIEST TO DO BUSINESS WITH, DELIVERING CONSISTENT PROFITABILITY

가장 혁신적이며, 유연하고 편리하게, 지속적인 이익을 창출하는 보험회사

▶ Strategic pillars

- Deliver superior customer experience

  우수한 고객경험 제공

- Foster a disruptive, agile, performance driven culture

  혁신적, 유연하고 기민한, 성과중심 문화 제고

- Achieve operational excellence and consistent profitability

  운영 효율 탁월성과 지속적인 수익성 달성

- Become data-driven company

  데이터 기반의 회사

## 2-3. 연혁 · 추이

### 1) 설립경과 및 설립 이후의 주요변동상황

| | |
|---|---|
| 2000.02 | 한국자동차보험㈜ 창업 |
| 2001.08 | 교보자동차보험주식회사로 상호변경 |
| 2002.11 | 내외경제 보험대상 재정경제부장관상 수상 |
| 2003.11 | 2003 대한민국전자상거래 대상 e금융/보험분야 대상 |
| 2004.01 | 대한민국 100대 브랜드 진입, 원수보험료 2,000억원 돌파 |
| 2004.08 | 한국경제신문 제4회 대한민국 e금융상 최우수상 수상 |
| 2004.11 | 2004 한국서비스품질 우수기업 2회 연속 인증획득 |
| 2005.02 | 원수보험료 3,000억원 돌파 |
| 2006.09 | KS-SQI(한국서비스품질지수) 2년 연속 온라인자동차부문 1위 기업 선정 |
| 2007.03 | 원수보험료 4,000억원 돌파 |
| 2007.05 | 교보AXA자동차보험㈜로 상호변경 |
| 2007.09 | 2007 한국서비스품질지수(KS-SQI) 온라인자동차보험부문 3회 연속 선정 |
| 2007.11 | 다이렉트보험사 최초로 장기보험 판매 개시 |
| 2008.03 | 원수보험료 5,000억원 돌파 |
| 2008.09 | 교보AXA손해보험㈜로 상호변경 |
| 2009.11 | AXA손해보험㈜로 사명변경 |
| 2010.03 | 중앙일보 "2010 한국을 빛낸 창조경영대상" 고객 감동부문 수상 |
| 2011.12 | 손해보험사 최초로 마일리지 자동차보험 판매 개시 |
| 2012.01 | 한국경제신문, 한국능률협회(KMAC) 선정 "이달의 주목 받는 신상품" 마일리지 자동차보험 수상 |
| 2012.09 | 다이렉트보험사 최초로 치아보험 판매 개시 |
| 2012.11 | 헤럴드경제 보험대상 혁신상품상 마일리지 자동차보험 수상 |
| 2013.01 | 다산금융상 보험부문 금상 수상 |
| 2013.04 | 다이렉트 늘안심입원비보험 출시 |
| 2013.07 | 금융소비자연맹 선정 "2013 좋은 다이렉트자동차보험" 1위 |
| 2013.09 | 다이렉트보험사 최초로 마일리지 보험 9,000km 확대 |
| 2014.03 | <Redefining/Standards> CI 교체 |
| 2014.04 | <AXA맞춤자동차보험> 출시 |
| 2015.04 | AXA다이렉트 프랑수아 르꽁뜨 신임 대표이사 취임 |
| 2015.07 | 마일리지 상품 할인율 업계최고 수준 확대, 모바일 기반 '현장출동 영상지원 서비스' 출시 |
| 2015.08 | AXA다이렉트 본사 이전 (용산구) |

### 2) 상호의 변경

| | |
|---|---|
| 2000. 02 | 한국자동차보험주식회사 설립 |
| 2000. 05 | 코리아디렉트로 상호변경 |
| 2000. 12 | 디렉츠자동차보험주식회사로 상호변경 |
| 2001. 08 | 교보자동차보험주식회사로 상호변경 |
| 2007. 05 | 교보AXA자동차보험주식회사로 상호변경 |
| 2008. 09 | 교보AXA손해보험주식회사로 상호변경 |
| 2009. 11 | AXA손해보험주식회사로 상호변경 |

### 3) 합병, 영업양수 또는 영업양도

해당사항 없음

### 4) 경영활동과 관련된 중요한 사실의 발생

| | |
|---|---|
| 2001. 08 | 교보자동차보험주식회사로 상호변경, 자본금 200억원으로 증자 |
| 2001. 09 | 금융감독위원회 본허가 획득 |
| 2001. 10 | 영업 개시 |
| 2001. 10 | 자본금 300억원으로 증자 |
| 2002. 09 | 자본금 600억원으로 증자 |
| 2003. 02 | 영업개시 17개월만에 흑자시현 |
| 2004. 01 | 원수보험료 2,000억원 돌파 |
| 2004. 06 | 자본금 700억원으로 증자 |
| 2004. 09 | 베스트 운전자보험 판매개시 |
| 2004. 11 | 원수보험료 3,000억원 돌파 |
| 2006. 09 | 원수보험료 4,000억원 돌파 |
| 2007. 05 | 교보AXA자동차보험주식회사로 상호변경 및 기 마르시아 대표이사 취임 |
| 2007. 10 | 자본금 1,290억원으로 증자 |
| 2007. 11 | 장기보험 판매 개시 |
| 2008. 03 | 원수보험료 5,000억원 돌파 |
| 2008. 09 | 교보AXA손해보험주식회사로 상호변경 |
| 2009. 11 | AXA손해보험주식회사로 상호변경 |
| 2011. 03 | 자본금 1,590억원으로 증자 |
| 2012. 03 | 자본금 1,697억원으로 증자 |
| 2013. 10 | 자본금 1,822억원으로 증자 |
| 2015. 02 | 자본금 2,072억원으로 증자 |
| 2015. 12 | 자본금 2,182억원으로 증자 |

## 2-4. 조직

### 1) 조직도

(2016년 2월 29일 현재)

| | |
|---|---|
| 내 야 | 7본부 30팀 1실 1센터 6파트 |
| 외 야 | 6다이렉트센터(영업센터) 10보상센터 48팀 |

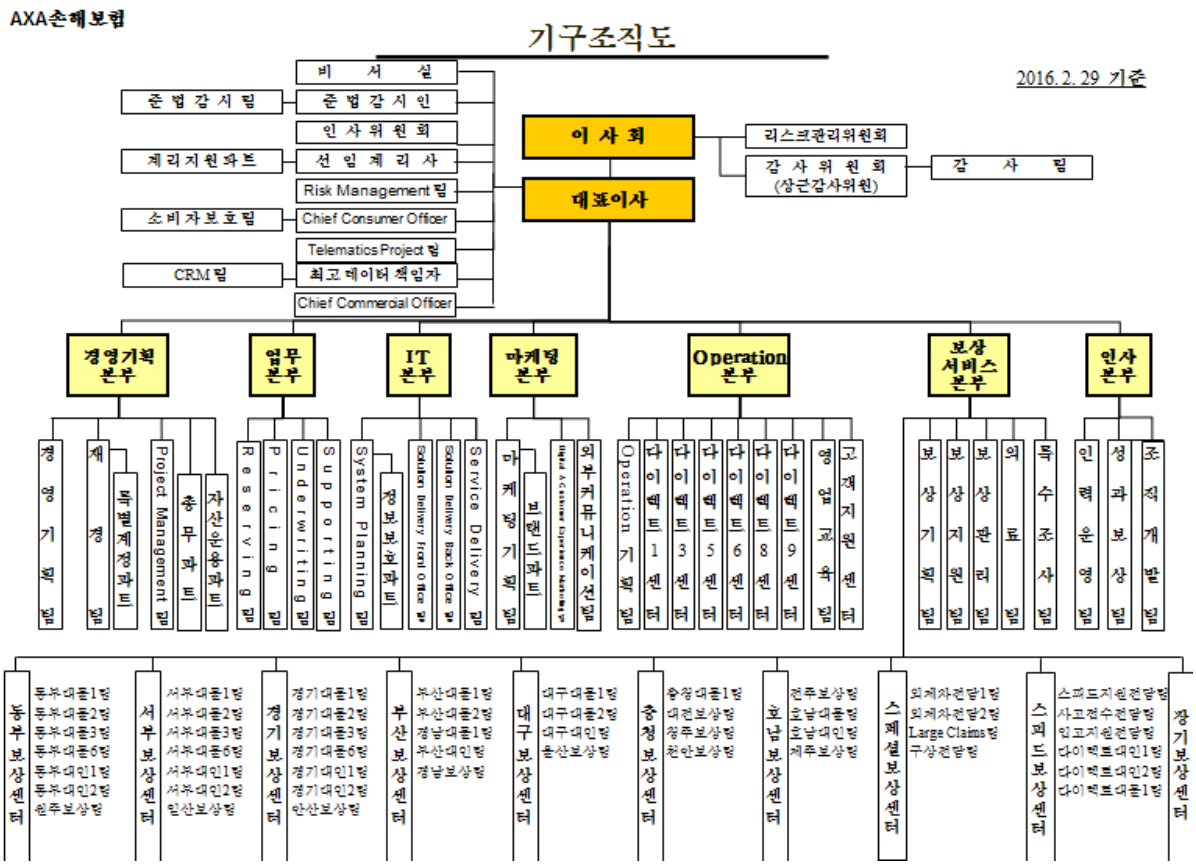


### 2) 영업조직

(2016년 2월 29일 현재 / 단위 : 개)

| 본부 | 지점 | 보상사무소 | 영업소 | 해외현법인 | 해외지점 | 해외사무소 | 합계 |
|---|---|---|---|---|---|---|---|
| 0 | 0 | 33 | 0 | 0 | 0 | 0 | 33 |

주1) 본부 : 지역본부 및 지역영업부 포함

주2) 보상사무소 : 지역센터 및 사무소 포함

주3) 해외점포 : 해외현지법인은 외국환거래규정에 의하여 신고 등을 하여 설립한 외국에 있는 법인, 해외지점은 영업점포, 해외사무소는 영업을 하지 않는 연락사무소를 의미

## 2-5. 임직원 현황

(2016년 2월 29일 현재) (단위 : 명)

| 구 분 | | 2015년도 | 2014년도 |
|---|---|---|---|
| 임 원 | 등기임원(사외이사포함) | 6 | 7 |
| | 비등기임원 | 6 | 6 |
| 일반직원 | 정규직 | 647 | 701 |
| | 비정규직 | 898 | 1,001 |
| 합 계 | | 1,557 | 1,788 |

주 1) 일반 사무직원은 정규직으로 상담업무를 하는 상담직 직원은 비정규직으로 구분함.

주 2) 2014 년도 임직원 현황 기준은 2015 년 2 월 28 일임.

## 2-6. 모집조직 현황

해당사항 없음

## 2-7. 자회사

해당사항 없음

## 2-8. 자본금

(단위 : 백만원)

| 연월일 | 주식의 종류 | 발행주식총수 | 증자(또는 감자)금액 | 증자(또는 감자) 내용 | 증자(또는 감자) 후 자본금 | 비고 |
|---|---|---|---|---|---|---|
| 2000.02.07 | 보통주 | 76,000주 | 380 | 발기설립 | 380 | |
| 2000.12.28 | 보통주 | 216,000주 | 700 | 유상증자 | 1,080 | |
| 2001.01.10 | 보통주 | 296,000주 | 400 | 유상증자 | 1,480 | |
| 2001.01.20 | 보통주 | 486,000주 | 950 | 유상증자 | 2,430 | |
| 2001.01.23 | 보통주 | 564,600주 | 393 | 유상증자 | 2,823 | |
| 2001.01.27 | 보통주 | 704,600주 | 700 | 유상증자 | 3,523 | |
| 2001.01.30 | 보통주 | 904,600주 | 1,000 | 유상증자 | 4,523 | |
| 2001.02.15 | 보통주 | 1,144,600주 | 1,200 | 유상증자 | 5,723 | |
| 2001.03.14 | 보통주 | 1,431,600주 | 1,435 | 유상증자 | 7,158 | |
| 2001.04.09 | 보통주 | 1,495,600주 | 320 | 유상증자 | 7,478 | |
| 2001.05.11 | 보통주 | 1,505,600주 | 50 | 유상증자 | 7,528 | |

(단위 : 백만원)

| 연월일 | 주식의 종류 | 발행주식총수 | 증자(또는 감자)금액 | 증자(또는 감자) 내용 | 증자(또는 감자) 후 자본금 | 비고 |
|---|---|---|---|---|---|---|
| 2001.05.25 | 보통주 | 1,577,600주 | 360 | 유상증자 | 7,888 | |
| 2001.06.25 | 보통주 | 1,604,600주 | 135 | 유상증자 | 8,023 | |
| 2001.07.28 | 보통주 | 1,884,600주 | 1,400 | 유상증자 | 9,423 | |
| 2001.07.30 | 보통주 | 3,764,600주 | 9,400 | 유상증자 | 18,823 | |
| 2001.08.03 | 보통주 | 4,000,000주 | 1,177 | 유상증자 | 20,000 | |
| 2001.10.19 | 보통주 | 6,000,000주 | 10,000 | 유상증자 | 30,000 | |
| 2002.09.28 | 보통주 | 12,000,000주 | 30,000 | 유상증자 | 60,000 | |
| 2004.06.28 | 보통주 | 14,000,000주 | 10,000 | 유상증자 | 70,000 | |
| 2007.10.01 | 보통주 | 25,800,000주 | 59,000 | 유상증자 | 129,000 | |
| 2011.03.23 | 보통주 | 31,800,000주 | 30,000 | 유상증자 | 159,000 | |
| 2012.03.26 | 보통주 | 33,942,858주 | 10,714 | 유상증자 | 169,714 | |
| 2013.10.30 | 보통주 | 36,442,858주 | 12,500 | 유상증자 | 182,214 | |
| 2015.02.13 | 보통주 | 41,442,858주 | 25,000 | 유상증자 | 207,214 | |
| 2015.12.11 | 보통주 | 43,642,858주 | 11,000 | 유상증자 | 218,214 | |

## 2-9. 대주주

(2015년 12월 31일 현재) (단위 : 주, %)

| 주 주 명 | 소유주식수 | 소유비율 |
|---|---|---|
| AXA.S.A | 43,496,412 | 99.66 |

## 2-10. 주식소유현황

(2015년 12월 31일 현재) (단위 : 주, %)

| 구 분 | 주 주 수 | | 소유주식수 | |
|---|---|---|---|---|
| | | 비율 | | 비율 |
| 정부 및 정부관리기업체 | 0 | 0.00 | 0 | 0.00 |
| 은 행 | 0 | 0.00 | 0 | 0.00 |
| 보 험 회 사 | 0 | 0.00 | 0 | 0.00 |
| 증 권 회 사 | 0 | 0.00 | 0 | 0.00 |
| 투자신탁회사 | 0 | 0.00 | 0 | 0.00 |
| 기 타 법 인 | 0 | 0.00 | 0 | 0.00 |
| 개인 및 기타 | 46 | 97.87 | 146,446 | 0.34 |
| 외국인(법인) | 1 | 2.13 | 43,496,412 | 99.66 |
| 계 | 47 | 100.00 | 46,642,858 | 100.00 |

## 2-11. 계약자 배당

해당사항 없음

## 2-12. 주주 배당

해당사항 없음

## 2-13. 주식매수선택권 부여내용

해당사항 없음

# 3. 경영실적

## 3-1. 경영실적 개요

(단위: 백만원)

| 구 분 | 2015년 | 2014년 |
|---|---|---|
| 원 수 보 험 료 | 783,347 | 729,294 |
| 원 수 보 험 금 | 587,284 | 538,177 |
| 순 사 업 비 | 100,362 | 97,017 |
| 장기저축성보험환급금 | 2,941 | 2,055 |
| 총 자 산 | 879,628 | 790,210 |
| 보험계약준비금 | 632,969 | 581,245 |
| 당 기 순 손 익 | -30,153 | -34,031 |

## 3-2. 손익발생원천별 실적

자동차보험 손해액의 증가로 전년도 대비 보험영업손익 감소하여 2015년도 당기순손실은 302억원을 기록하였습니다.

(단위 : 백만원)

| 구 분 | | 2015년도 | 2014년도 | 증 감 |
|---|---|---|---|---|
| 보험부문 | 보험영업손익 | -4,511 | -2,426 | -2,085 |
| | (보험수익) | 943,799 | 878,146 | 65,653 |
| | (보험비용) | 948,310 | 880,572 | 67,738 |
| 투자부문 | 투자영업손익 | 17,949 | 19,742 | -1,794 |
| | (투자영업수익) | 19,340 | 20,097 | -758 |
| | (투자영업비용) | 1,391 | 355 | 1,036 |
| 책임준비금전입액(△) | | 44,661 | 52,953 | 8,292 |
| 영업손익 | | -32,233 | -35,636 | 4,414 |
| 기타부문 | 기타손익 | 1,144 | 541 | 603 |
| | (기타수익) | 4,788 | 2,803 | 1,985 |
| | (기타비용) | 3,645 | 2,262 | 1,383 |
| 특별계정 부문 | 특별계정손익 | 0 | 0 | 0 |
| | (특별계정수익) | 0 | 0 | 0 |
| | (특별계정비용) | 0 | 0 | 0 |

(단위 : 백만원)

| 구 분 | 2015년도 | 2014년도 | 증 감 |
|---|---|---|---|
| 경상손익 | -30,079 | -35,096 | 5,016 |
| 특별이익 | 0 | 0 | 0 |
| 특별손실 | 0 | 0 | 0 |
| 법인세비용 | 74 | -1,064 | 1,138 |
| 당기순손익 | -30,153 | -34,031 | 3,879 |

주1) 특별계정은 퇴직보험, 퇴직연금 특별계정임.

# 4. 재무에 관한 사항

## 4-1. 재무상황 개요

### 1) 일반계정

2015년도 자산은 8,796억원, 부채는 7,427억원, 자본은 1,369억원입니다. 전년 결산기 대비하여 자산은 894억원 증가, 부채는 책임준비금의 증가로 687억원 증가하였으며, 자본은 증자 영향으로 207억원 증가하였습니다.

(단위 : 백만원,%)

| 구 분 | | 2015년도 | | 2014년도 | |
|---|---|---|---|---|---|
| | | | 구성비 | | 구성비 |
| 자산 | 현금 및 예치금 | 12,853 | 1.46 | 22,895 | 2.90 |
| | 당기손익인식증권 | 207,733 | 23.62 | 168,859 | 21.37 |
| | 매도가능증권 (매도가능금융자산) | 370,676 | 42.14 | 318,393 | 40.29 |
| | 만기보유증권 (만기보유금융자산) | 0 | 0.00 | 0 | 0.00 |
| | 관계·종속기업투자주식 | 0 | 0.00 | 0 | 0.00 |
| | 대출채권 | 8,668 | 0.99 | 10,172 | 1.29 |
| | 부동산 | 0 | 0.00 | 0 | 0.00 |
| | 고정자산 | 14,044 | 1.60 | 14,724 | 1.86 |
| | 기타자산 | 265,655 | 30.20 | 255,167 | 32.29 |
| | 특별계정자산 | 0 | 0.00 | 0 | 0.00 |
| | 자산총계 | 879,628 | 100.00 | 790,210 | 100.00 |
| 부채 | 책임준비금 | 632,969 | 71.96 | 581,245 | 73.56 |
| | 기타부채 | 109,743 | 12.48 | 92,748 | 11.74 |
| | 특별계정부채 | 0 | 0.00 | 0 | 0.00 |
| | 부채총계 | 742,712 | 84.43 | 673,993 | 85.29 |
| 자본 | 자본총계 | 136,916 | 15.57 | 116,217 | 14.71 |
| 부채 및 자본 총계 | | 879,628 | 100.00 | 790,210 | 100.00 |

주1) 잔액 기준

### 2) 특별계정

해당사항 없음

## 4-2. 대출금운용

### 1) 대출금운용 방침

대출금운용은 임직원에 대한 복리후생 차원의 대출과 보험약관대출을 시행하고 있습니다.

① 관리정책

임직원의 복리후생을 증진시키고, 동시에 회사 재산운용의 안정성, 수익성 및 유동성이 침해되지 않도록 임직원 대출을 시행하고 있으며 보험계약자의 보험 약관에 정해진 바에 따른 해약환급금 범위 내에서 보험약관대출을 시행하고 있습니다.

② 담보물

임직원 대출금은 담보(부동산, 보증보험 등)를 설정하고 있으며, 부동산담보대출은 해당주택의 담보설정한도비율을 적용하여 대출가능금액을 산정합니다. 보험약관대출은 보험계약자가 가입한 보험해약금의 범위 내에서 대출 가능 금액을 산정합니다.

### 2) 담보별 대출금

전년도와 비교하여 대출 총액의 변동은 금액은 1,656백만원 감소하였습니다.

(단위 : 백만원, %)

| 구 분 | | 2015년도 | | 2014년도 | |
|---|---|---|---|---|---|
| | | | 구성비 | | 구성비 |
| 일반 계정 | 콜 론 | 0 | 0.00 | 0 | 0.00 |
| | 보 험 계 약 | 110 | 1.22 | 6 | 0.06 |
| | 유 가 증 권 | 0 | 0.00 | 0 | 0.00 |
| | 부 동 산 | 146 | 1.62 | 219 | 2.05 |
| | 담 보 계 | 256 | 2.84 | 225 | 2.11 |
| | 신 용 | 0 | 0.00 | 0 | 0.00 |
| | 어 음 할 인 | 0 | 0.00 | 0 | 0.00 |
| | 지 급 보 증 | 8,746 | 97,16 | 10,433 | 97.89 |
| | 기 타 | 0 | 0.00 | 0 | 0.00 |
| | 소 계 | 9,002 | 100.00 | 10,658 | 100.00 |
| 특별 계정 | 콜 론 | 0 | 0.00 | 0 | 0.00 |
| | 보 험 계 약 | 0 | 0.00 | 0 | 0.00 |
| | 유 가 증 권 | 0 | 0.00 | 0 | 0.00 |
| | 부 동 산 | 0 | 0.00 | 0 | 0.00 |
| | 담 보 계 | 0 | 0.00 | 0 | 0.00 |
| | 신 용 | 0 | 0.00 | 0 | 0.00 |

(단위 : 백만원, %)

| 구 분 | | 2015년도 | | 2014년도 | |
|---|---|---|---|---|---|
| | | | 구성비 | | 구성비 |
| 특별 계정 | 어 음 할 인 | 0 | 0.00 | 0 | 0.00 |
| | 지 급 보 증 | 0 | 0.00 | 0 | 0.00 |
| | 기 타 | 0 | 0.00 | 0 | 0.00 |
| | 소 계 | 0 | 0.00 | 0 | 0.00 |
| 합 계 | | 9,002 | 100.00 | 10,658 | 100.00 |

주 1) 대손충당금 및 현재가치할인차금 차감전 금액 기준임.

주 2) 특별계정은 퇴직보험, 퇴직연금특별계정임.

### 3) 업종별 대출금

당사는 임직원들 대상의 대출과 개인 보험계약 약관대출을 시행하고 있으며 업종별 대출금의 구성비는 전년도와 동일합니다.

(단위 : 백만원, %)

| 구 분 | 2015년도 | | 2014년도 | |
|---|---|---|---|---|
| | | 구성비 | | 구성비 |
| 농업, 수렵업, 임업 | 0 | 0.00 | 0 | 0.00 |
| 어업 | 0 | 0.00 | 0 | 0.00 |
| 광업 | 0 | 0.00 | 0 | 0.00 |
| 제조업 | 0 | 0.00 | 0 | 0.00 |
| 전기, 가스, 수도업 | 0 | 0.00 | 0 | 0.00 |
| 건설업 | 0 | 0.00 | 0 | 0.00 |
| 도소매 및 소비자용품수리업 | 0 | 0.00 | 0 | 0.00 |
| 숙박 및 음식점업 | 0 | 0.00 | 0 | 0.00 |
| 운수, 창고 및 통신업 | 0 | 0.00 | 0 | 0.00 |
| 금융 및 보험업 | 0 | 0.00 | 0 | 0.00 |
| 부동산,임대 및 사업서비스업 | 0 | 0.00 | 0 | 0.00 |
| 기타공공사회 및 개인서비스업 | 0 | 0.00 | 0 | 0.00 |
| 기타(개인대출) | 9,002 | 100.00 | 10,658 | 100.00 |
| 합계 | 9,002 | 100.00 | 10,658 | 100.00 |

주) 일반계정 및 특별계정 대출금잔액 합계이며, 대손충당금 및 현재가치할인차금 차감전 금액기준임.

### 4) 용도별 대출금

당사는 임직원들 대상의 대출과 개인 보험계약 약관대출을 시행하고 있으며 용도별 대출금의 구성비는 전년도와 동일합니다.

(단위 : 백만원, %)

| 구 분 | | 2015년도 | | 2014년도 | |
|---|---|---|---|---|---|
| | | | 구성비 | | 구성비 |
| 개 인 대 출 | | 9,002 | 100.00 | 10,658 | 100.00 |
| 기 업 대 출 | | 0 | 0.00 | 0 | 0.00 |
| | 중소기업 | 0 | 0.00 | 0 | 0.00 |
| | 대 기 업 | 0 | 0.00 | 0 | 0.00 |
| 합 계 | | 9,002 | 100.00 | 10,658 | 100.00 |

주) 대손충당금 및 현재가치할인차금 차감전 금액 기준임.

### 5) 계정별 대출금

당사는 임직원들 대상의 대출과 보험계약 약관대출을 시행하고 있어 계정별 대출금의 구성비는 전년도와 동일합니다..

(단위 : 백만원, %)

| 구 분 | 2015년도 | | 2014년도 | |
|---|---|---|---|---|
| | | 구성비 | | 구성비 |
| 일 반 계 정 | 9,002 | 100.00 | 10,658 | 100.00 |
| 특 별 계 정 | 0 | 0.00 | 0 | 0.00 |

주) 대손충당금 및 현재가치할인차금 차감전 금액 기준임.

## 4-3. 유가증권투자 및 평가손익

### 1) 유가증권투자 및 평가손익

(단위 : 억원)

| 구 분 | | | 공정가액[1] | 평가손익 |
|---|---|---|---|---|
| 일반계정 | 당기손익인식증권 | 주 식 | 0 | 0 |
| | | 채 권 | 352 | 3 |
| | | 수 익 증 권 | 420 | 1 |
| | | 해외유가증권 | 0 | 0 |
| | | 신종유가증권 | 0 | 0 |
| | | 기타유가증권 | 1,305 | 5 |
| | 매도가능증권 | 주 식 | 0 | 0 |
| | | 출 자 금 | 0 | 0 |
| | | 채 권 | 3,691 | 60 |
| | | 수 익 증 권 | 16 | 0 |
| | | 해외유가증권 | 0 | 0 |
| | | 신종유가증권 | 0 | 0 |
| | | 기타유가증권 | 0 | 0 |
| | 만기보유증권 | 채 권 | 0 | 0 |
| | | 수 익 증 권 | 0 | 0 |
| | | 해외유가증권 | 0 | 0 |
| | | 신종유가증권 | 0 | 0 |
| | | 기타유가증권 | 0 | 0 |
| | 관계종속기업투자주식 | 주 식 | 0 | 0 |
| | | 출 자 금 | 0 | 0 |
| | 소 계 | | 5,784 | 69 |
| 특별계정 | 주 식 | | 0 | 0 |
| | 채 권 | | 0 | 0 |
| | 수 익 증 권 | | 0 | 0 |
| | 해외유가증권 | | 0 | 0 |
| | 기타유가증권 | | 0 | 0 |
| | 소 계 | | 0 | 0 |
| 합 계 | | | 5,784 | 69 |

주) 대여유가증권은 해당항목에 합산함.

## 2) 매도가능증권 평가손익

(단위 : 억원)

| 구 분 | | | | 공정가액 1) | 평가손익 3) |
|---|---|---|---|---|---|
| 특별 계정4) | 주식 | | | 0 | 0 |
| | 출자금 | | | 0 | 0 |
| | 채권 | | | 419 | 12 |
| | 수익 증권 2) | 주식 | | 0 | 0 |
| | | 채권 | | 0 | 0 |
| | | 기타 | | 0 | 0 |
| | 해외 유가 증권 | 주식 | | 0 | 0 |
| | | 출자금 | | 0 | 0 |
| | | 채권 | | 0 | 0 |
| | | 수익증권 2) | 주식 | 0 | 0 |
| | | | 채권 | 0 | 0 |
| | | | 기타 | 0 | 0 |
| | | 기타해외유가증권 | | 0 | 0 |
| | | | 채권 | 0 | 0 |
| | 신종유가증권 | | | 0 | 0 |
| | | | 채권 | 0 | 0 |
| | 기타유가증권 | | | 0 | 0 |
| | | | 채권 | 0 | 0 |
| | 합계 | | | 419 | 12 |

주1) 대여유가증권은 해당항목에 합산함

주2) 주식형 및 혼합형 수익증권은 주식, 채권형 수익증권은 채권, 나머지는 기타로 분류

주3) 특별계정 매도가능증권 평가손익을 대상으로 하며, 평가손익은 업무보고서 AI298(매도가능금융자산평가손익 상세) 수치와 일치하도록 작성

주4) 특별계정은 장기, 개인연금, 자산연계형 특별계정임

## 4-4. 금융상품 현황

대여금수취채권의 경우 장부가액은 1년 이상의 저리대출의 경우에는 미래 현금흐름을 대출시점 시장금리로 할인하여 산출한 금액이며 공정가액은 모든 대출을 미래현금흐름을 조회시점 시장금리로 할인하여 산출한 금액입니다.

(단위 : 억원)

| 구 분 | | 당분기 | | 전분기 | |
|---|---|---|---|---|---|
| | | 장부가액 | 공정가액 | 장부가액 | 공정가액 |
| 금융자산 | 당기손익인식금융자산 | 2,077 | 2,077 | 1,541 | 1,541 |
| | 매도가능금융자산 | 3,707 | 3,707 | 4,194 | 4,194 |
| | 만기보유금융자산 | 0 | 0 | 0 | 0 |
| | 대여금수취채권 | 1,483 | 1,484 | 1,314 | 1,316 |
| | 합계 | 7,267 | 7,268 | 7,050 | 7,052 |
| 금융부채 | 당기손익인식금융부채 | 0 | 0 | 0 | 0 |
| | 기타금융부채 | 592 | 592 | 431 | 431 |
| | 합계 | 592 | 592 | 431 | 431 |

주 1) 한국채택국제회계기준 제 1039 호(금융상품:인식과 측정)에 따른 금융상품 분류

주 2) 기타금융부채는 보험미지급금 및 미지급금을 말함

## 4-5. 금융상품의 공정가치 서열체계

(단위 : 억원)

| 구 분 | | 공정가치 서열체계 | | | |
|---|---|---|---|---|---|
| | | 레벨1주1) | 레벨2주2) | 레벨3주3) | 합계 |
| 금융자산 | 당기손익인식금융자산 | 0 | 1,725 | 352 | 2,077 |
| | 매도가능금융자산 | 107 | 3,600 | 0 | 3,707 |
| | 합계 | 107 | 5,325 | 352 | 5,784 |
| 금융부채 | 당기손익인식금융부채 | 0 | 0 | 0 | 0 |

주1) 동일한 자산이나 부채에 대한 활성시장의 조정되지 않은 공시가격

주2) 직접적으로(예:가격) 또는 간접적으로(예:가격에서 도출되어) 관측 가능한 자산이나 부채에 대한 투입 변수. 단 공정가치 레벨1에 포함된 공시가격은 제외함.

주3) 관측 가능한 시장자료에 기초하지 않은 자산이나 부채에 대한 투입변수(관측 가능하지 않은 투입변수)

## 4-6. 부동산 보유현황

해당사항 없음

## 4-7. 책임준비금

보험료적립금은 보유계약 규모의 증가 및 기간경과에 따른 자연 증가이며 지급준비금은 보유위험의 증가에 따른 자연 증가 외에 최근 사고연도의 지급금 규모 및 진전계수의 증가에 따라 전년대비 증가하였습니다. 미경과보험료적립금은 보유계약 규모의 증가에 따라 전년대비 증가하였습니다.

(단위 : 백만원)

| 구 분 | | 2015년 | 2014년 |
|---|---|---|---|
| 일반 계정 | 보험료적립금 | 57,795 | 46,148 |
| | 지급준비금 | 174,181 | 161,515 |
| | 미경과보험료적립금 | 400,993 | 373,582 |
| | 보증준비금 | 0 | 0 |
| | 계약자배당준비금 | 0 | 0 |
| | 계약자이익배당준비금 | 0 | 0 |
| | 배당보험손실보전준비금 | 0 | 0 |
| | 소 계 | 632,969 | 581,245 |
| 특별 계정 | 보험료적립금 | 0 | 0 |
| | 계약자배당준비금 | 0 | 0 |
| | 계약자이익배당준비금 | 0 | 0 |
| | 소 계 | 0 | 0 |
| 합 계 | | 632,969 | 581,245 |

주) 특별계정은 퇴직보험, 퇴직연금특별계정임

## 4-8. 책임준비금적정성 평가

(단위 : 백만원)

| 구분[주1)] | 평가 후 책임준비금[주3)] | 평가 전 책임준비금 | 변동금액[주4)] |
|---|---|---|---|
| 보험료적립금[주2)] | 57,795 | 57,795 | 0 |
| 미경과보험료적립금 | 400,993 | 400,993 | 0 |
| 보증준비금 | 0 | 0 | 0 |
| 합계 | 458,788 | 458,788 | 0 |

주1) 보험업감독업무시행세칙 별표26(보험계리기준)에 따른 책임준비금 적정성평가 기준 대상

주2) 손보는 장기저축성보험료적립금으로 대체

주3) Max(① 평가 전 책임준비금, ② 책임준비금 적정성 평가금액)

주4) 평가 후 책임준비금 – 평가전 책임준비금

## 4-9. 보험계약과 투자계약 구분

(단위 : 백만원)

| 계정 | 구 분 | 당분기 | 전분기 |
|---|---|---|---|
| 일반 | 보험계약부채 | 632,969 | 623,026 |
| | 투자계약부채 | 0 | 0 |
| | 소계 | 632,969 | 623,026 |
| 특별 | 보험계약부채 | 0 | 0 |
| | 투자계약부채 | 0 | 0 |
| | 소계 | 0 | 0 |
| 합계 | 보험계약부채 | 632,969 | 623,026 |
| | 투자계약부채 | 0 | 0 |
| | 합계 | 632,969 | 623,026 |

주1) 보험업감독업무시행세칙 별표26 제2장(보험계약 분류 등)에 따른 분류

주2) 특별계정에는 퇴직보험 퇴직연금 변액보험만 기재하고 나머지 특별계정은 일반계정에 기재

주3) 보험계약부채, 투자계약부채 금액을 기재

## 4-10. 외화자산 · 부채

### 1) 형태별 현황

전년도 대비 외화 자산은 변동 없으며 외화부채는 미지급비용 등의 증가로 20억 증가하였습니다.

(단위 : 백만원)

| 구 분 | | 2015년도 | 2014년도 | 증 감 |
|---|---|---|---|---|
| 자산 | 예 치 금 | 0 | 0 | 0 |
| | 유 가 증 권 | 0 | 0 | 0 |
| | 외 국 환 | 0 | 0 | 0 |
| | 부 동 산 | 0 | 0 | 0 |
| | 기 타 자 산 | 1,189 | 1,189 | 0 |
| | 자 산 총 계 | 1,189 | 1,189 | 0 |
| 부채 | 차 입 금 | 0 | 0 | 0 |
| | 기 타 부 채 | 3,764 | 1,720 | 2,044 |
| | 부 채 총 계 | 3,764 | 1,720 | 2,044 |

### 2) 국가별 주요자산운용 현황

(단위 : 백만원)

| 구 분 | 현금과 예치금 | 대출 | 유가증권 | | | 부동산 | 기타자산 | 합계 |
|---|---|---|---|---|---|---|---|---|
| | | | 채권 | 주식 | 기타 | | | |
| 인 도 | 0 | 0 | 0 | 0 | 0 | 0 | 1,189 | 1,189 |
| 총 계 | 0 | 0 | 0 | 0 | 0 | 0 | 1,189 | 1,189 |

주) 국내운용분(한국물) 제외, 투자금액이 큰 상위 5개 국가순으로 기재

## 4-11. 대손상각 및 대손충당금

(단위 : 백만원)

| 구 분 | 2015년도 | 2014년도 |
|---|---|---|
| 대 손 충 당 금 | 612 | 608 |
| 일 반 계 정 | 612 | 608 |
| 국 내 분 | 30 | 26 |
| 국 외 분 | 582 | 582 |
| 특 별 계 정 | 0 | 0 |
| 대 손 준 비 금 | 0 | 0 |
| 일 반 계 정 | 0 | 0 |
| 국 내 분 | 0 | 0 |
| 국 외 분 | 0 | 0 |
| 특 별 계 정 | 0 | 0 |
| 합 계 | 612 | 608 |
| 일 반 계 정 | 612 | 608 |
| 국 내 분 | 30 | 26 |
| 국 외 분 | 582 | 582 |
| 특 별 계 정 | 0 | 0 |
| 대 손 상 각 액 | 0 | 0 |
| 일 반 계 정 | 0 | 0 |
| 국 내 분 | 0 | 0 |
| 국 외 분 | 0 | 0 |
| 특 별 계 정 | 0 | 0 |

주) 특별계정은 퇴직보험, 퇴직연금특별계정임

## 4-12. 대손준비금 적립

2015년 12월말 현재 당사는 미처리결손금 등으로 인해 적립해야 할 대손준비금 286백만원, 비상위험준비금 4,136백만원을 적립하지 못하고 있어 향후 이익잉여금 발생시 대손준비금 286백만원, 비상위험준비금 4,136백만원을 추가 적립해야 합니다.

(단위 : 백만원)

| 계 정 | | 전분기말 | 전입 | 환입 | 당분기말 |
|---|---|---|---|---|---|
| 이익잉여금 | 대손준비금 | 0 | 0 | 0 | 0 |
| | 비상위험준비금 | 0 | 0 | 0 | 0 |
| | 합계 | 0 | 0 | 0 | 0 |

주1) 보험업감독규정 제7-4조에 따라 적립된 금액

주2) 보험업감독규정 제6-18조의2에 따라 적립된 금액

주3) 당분기말 = 전분기말+전입-환입

## 4-13. 부실대출 현황

### 1) 부실대출 현황

당사는 임직원에 대한 복리후생 차원의 대출과 보험계약 약관대출만을 시행하여 안정적으로 대출을 운용하고 있어 부실대출로 분류되는 대출은 없습니다.

(단위 : 백만원)

| 구 분 | | 2015년도 | 2014년도 |
|---|---|---|---|
| 총 대 출 | | 8,668 | 10,172 |
| | 일반계정 | 8,668 | 10,172 |
| | 특별계정 | 0 | 0 |
| 부 실 대 출 | | 0 | 0 |
| | 일반계정 | 0 | 0 |
| | 특별계정 | 0 | 0 |

주1) 부실대출은 고정, 회수의문 및 추정손실 분류대출의 합계임

주2) 특별계정은 퇴직보험 특별계정에 한함.

주3) 세부 작성요령은 업무보고서[AI156] 참조

### 2) 신규발생 법정관리업체 등의 현황

해당사항 없음

## 4-14. 보험계약 현황

당사는 자동차보험이 총보유계약건수와 원수보험료에 가장 큰 비중 차지하고 있으며 전년도와 각 보험종목별 총보유계약건수 및 원수보험료의 구성비 차이는 큰 변동이 없습니다.

(단위 : 건, 백만원, %)

| 구 분 | | 2015년도 | | | | 2014년도 | | | |
|---|---|---|---|---|---|---|---|---|---|
| | | 건수 | | 원수보험료 | | 건수 | | 원수보험료 | |
| | | | 구성비 | | 구성비 | | 구성비 | | 구성비 |
| 일반계정 | 화재 | 0 | 0.00 | 0 | 0.00 | 0 | 0.00 | 9 | 0.00 |
| | 해상 | 0 | 0.00 | 0 | 0.00 | 0 | 0.00 | 0 | 0.00 |
| | 자동차 | 2,259,723 | 77.85 | 693.584 | 88.54 | 2,263,262 | 79.55 | 644,500 | 88.37 |
| | 보증 | 0 | 0.00 | 0 | 0.00 | 0 | 0.00 | 0 | 0.00 |
| | 특종 | 472,769 | 16.29 | 54,156 | 6.91 | 412,195 | 14.49 | 49,346 | 6.77 |
| | 장기 | 169,951 | 5.86 | 35,607 | 4.55 | 169,668 | 5.96 | 35,439 | 4.86 |
| | 개인연금 | 0 | 0.00 | 0 | 0.00 | 0 | 0.00 | 0 | 0.00 |
| 일반계정계 | | 2,902,443 | 100.00 | 783,347 | 100.00 | 2,845,125 | 100.00 | 729,294 | 100.00 |
| 특별계정계 | | 0 | 0.00 | 0 | 0.00 | 0 | 0.00 | 0 | 0.00 |
| 합 계 | | 2,902,443 | 100.00 | 783,347 | 100.00 | 2,845,125 | 100.00 | 729,294 | 100.00 |

주) 특별계정은 퇴직보험, 퇴직연금 특별계정임.

## 4-15. 재보험 현황

### 1) 국내재보험 거래현황

(단위 : 억원)

| 구 분 | | | 전반기 | 당반기 | 전반기대비 증감액 |
|---|---|---|---|---|---|
| 국내 | 수재 | 수입보험료 | 0 | 0 | 0 |
| | | 지급수수료 | 0 | 0 | 0 |
| | | 지급보험금 | 0 | 0 | 0 |
| | | 수지차액(A) | 0 | 0 | 0 |
| | 출재 | 지급보험료 | 1,056 | 926 | -130 |
| | | 수입수수료 | 198 | 51 | -147 |
| | | 수입보험금 | 691 | 946 | 254 |
| | | 수지차액(B) | -167 | 70 | 237 |
| | 순수지차액(A+B) | | -167 | 70 | 237 |

### 2) 국외재보험 거래현황

(단위 : 억원)

| 구 분 | | | 전반기 | 당반기 | 전반기대비 증감액 |
|---|---|---|---|---|---|
| 국외 | 수재 | 수입보험료 | 0 | 0 | 0 |
| | | 지급수수료 | 0 | 0 | 0 |
| | | 지급보험금 | 0 | 0 | 0 |
| | | 수지차액(A) | 0 | 0 | 0 |
| | 출재 | 지급보험료 | 12 | 12 | 0 |
| | | 수입수수료 | 5 | 5 | 1 |
| | | 수입보험금 | 4 | 5 | 0 |
| | | 수지차액(B) | -3 | -2 | 1 |
| | 순수지차액(A+B) | | -3 | -2 | 1 |

## 4-16. 재보험자산의 손상

신용등급 및 재무적으로 건전한 우량 재보험사와 재보험 거래를 하고 있기 때문에 손상의 위험은 없습니다. 전분기 대비 당분기 재보험자산이 157억 감소하였으나, 재보험자산의 손상징후가 발견되지 않았습니다.

(단위 : 백만원)

| 구 분 | 당분기 | 전분기 | 증감 | 손상사유주1) |
|---|---|---|---|---|
| 재보험자산 | 122,011 | 137,724 | -15,713 | - |
| 손상차손 | 0 | 0 | - | |
| 장부가액** | 122,011 | 137,724 | -15,713 | |

주1) 손상차손을 인식한 경우, 그 사유를 기재

주2) 장부가액=재보험자산-손상차손

# 5. 경영지표

## 5-1. 자본의 적정성

### 1) B/S상 자기자본

손실 증가로 당분기의 이익잉여금은 전분기 및 전전분기 대비 335억원, 339억원 감소하였습니다. 기준금리 인상으로 채권평가액이 감소하여 전분기 대비 31억원, 전전분기 대비 5억원 감소하여 기타포괄손익누계액이 감소하였습니다.

(단위: 백만원)

| 구 분 | 당분기 | 당분기-1 분기 | 당분기-2 분기 |
|---|---|---|---|
| 자본총계 | 136,916 | 157,707 | 155,334 |
| 자본금 | 218,214 | 207,214 | 207,214 |
| 자본잉여금 | 22,780 | 17,926 | 17,734 |
| 이익잉여금 | -110,076 | -76,576 | -76,169 |
| 자본조정 | 0 | 0 | 0 |
| 기타포괄손익누계액 | 5,997 | 9,142 | 6,555 |

### 2) 지급여력비율 내용 및 산출방법 개요

2015년 12월말 지급여력비율은 110.16%로 전분기 대비 25.85%p 감소하였습니다. 이는 자동차 대사고 발생건수 증가 등으로 손해율이 상승하여 당기순이익 335억원 감소, 매도가능채권 평가이익 감소로 기타포괄손익누계액 31억원 감소 등 지급여력금액이 감소하였으나 15년 12월 유상증자로 인한 자본금 및 자본잉여금 154억원 증가로 최종 지급여력금액이 198억원 감소한 것에 기인하며, 보험위험액 73억원 증가 및 신용위험액 16억원 증가(지급여력기준금액 산출기준 개정으로 신용위험액 산출 기준 강화) 등 지급여력기준금액이 81억원 증가한 것에 기인합니다.

2015년 9월말 지급여력비율은 136.01%로 전분기 대비 1.11%p 상승하였습니다. 이는 보험위험액 10억원 증가(전년 동월 대비 보험 매출 증가로 가격위험 익스포져인 직전 1년 보유보험료 증가), 회사채 신규 투자로 인한 신용위험액 3억원 증가 등 지급여력기준금액이 11억원 증가하였지만, 시장금리 하락으로 인한 매도가능채권 평가이익이 26억원 증가하는 등 지급여력금액이 28억원으로 큰 폭 증가한 것에 기인합니다.

(단위: 백만원, %)

| 구 분 | 당분기 | 당분기-1 분기 | 당분기-2 분기 |
|---|---|---|---|
| 지급여력비율(A/B) | 110.16 | 136.01 | 134.90 |
| 지급여력금액(A) | 131,303 | 151,133 | 148,377 |
| 지급여력기준금액(B) | 119,196 | 111,122 | 109,988 |
| 보험위험액 | 108,421 | 101,087 | 100,124 |
| 금리위험액 | 1,850 | 1,693 | 1,707 |
| 신용위험액 | 8,978 | 7,324 | 6,997 |
| 시장위험액 | 467 | 242 | 341 |
| 운영위험액 | 7,513 | 7,404 | 7,301 |

### 3) 최근 3개 사업년도 동안의 주요 변동 원인

2015년 말 지급여력비율은 110.16%로 2014년 대비 5.00%p 상승하였습니다. 이는 보험위험액 증가(보험 매출 증가로 가격위험 익스포져 증가 및 합산비율 상승으로 위험계수 증가) 등으로 지급여력기준금액이 150억원 증가한 것에 비해 유상증자로 인한 자본금 및 자본잉여금 504억원이 증가하는 등 지급여력금액이 218억원으로 큰 폭 증가한 것에 기인합니다.
2014년 말 지급여력비율은 105.16%로 2013년 대비 71.45%p 하락하였습니다. 이는 당기순이익 340억원 감소, 매도가능채권 평가이익 38억원 증가 등으로 지급여력금액이 303억원 감소한 것과 지급여력기준금액 산출기준 개정(보험위험액 산출 기준 강화 및 상관계수 정교화) 및 보험위험액 증가로 지급여력기준금액이 250억원 증가한 것에 기인합니다.

(단위 : %)

| 구 분 | 2015 년도 | 2014 년도 | 2013 년도 |
|---|---|---|---|
| 지급여력비율 | 110.16 | 105.16 | 176.61 |

## 5-2. 자산건전성 지표

### 1) 부실자산비율

(단위 : 백만원, %, %P)

| 구 분 | 2015 년도 | 2014 년도 | 증 감 |
|---|---|---|---|
| 가중부실자산(A) | 610 | 608 | 2 |
| 자산건전성 분류대상자산(B) | 758,782 | 668,006 | 90,776 |
| 비율(A/B) | 0.08 | 0.09 | -0.01 |

### 2) 위험가중자산

(단위 : 백만원, %, %P)

| 구 분 | 2015 년도 | 2014 년도 | 증 감 |
|---|---|---|---|
| 위험가중자산(A) | 404,945 | 417,409 | -12,464 |
| 총자산(B) | 781,430 | 783,233 | -1,803 |
| 비율(A/B) | 51.82 | 53.29 | -1.47 |

주) 총자산은 미상각신계약비, 영업권 및 특별계정 자산 제외

## 5-3. 수익성 지표

### 1) 손해율

(단위 : 백만원, %, %P)

| 구 분 | 2015 년도 | 2014 년도 | 증 감 |
|---|---|---|---|
| 발생손해액(A) | 475,715 | 451,267 | 24,448 |
| 경과보험료(B) | 530,142 | 495,768 | 34,374 |
| 손해율(A/B) | 89.73 | 91.02 | -1.29 |

### 2) 사업비율

(단위 : 백만원, %, %P)

| 구 분 | 2015 년도 | 2014 년도 | 증 감 |
|---|---|---|---|
| 순사업비(A) | 100,362 | 97,017 | 3,345 |
| 보유보험료(B) | 550,707 | 511,780 | 38,927 |
| 사업비율(A/B) | 18.22 | 18.96 | -0.74 |

### 3) 운용자산이익율

(단위 : 백만원, %, %P)

| 구 분 | 2015 년도 | 2014 년도 | 증 감 |
|---|---|---|---|
| 투자영업손익(A) | 17,949 | 19,742 | -1,793 |
| 경과운용자산(B) | 551,150 | 503,674 | 47,476 |
| 운용자산이익율(A/B) | 3.26 | 3.92 | -0.66 |

### 4) ROA(Return on Assets)

(단위 : %, %P)

| 구 분 | 2015 년도 | 2014 년도 | 증 감 |
|---|---|---|---|
| ROA | -3.64 | -4.47 | 0.83 |

### 5) ROE(Return on Equity)

(단위 : %, %P)

| 구 분 | 2015 년도 | 2014 년도 | 증 감 |
|---|---|---|---|
| ROE | -23.82 | -25.98 | 2.16 |

## 5-4. 유동성 지표

### 1) 유동성비율

(단위 : 백만원, %, %P)

| 구 분 | 2015 년도 | 2014 년도 | 증 감 |
|---|---|---|---|
| 유동성자산(A) | 219,924 | 202,669 | 17,254 |
| 평균지급보험금(B) | 87,019 | 79,811 | 7,208 |
| 유동성비율(A/B) | 252.73 | 253.94 | -1.21 |

### 2) 현금수지차비율

(단위 : 백만원, %, %P)

| 구 분 | 2015 년도 | 2014 년도 | 증 감 |
|---|---|---|---|
| 현금수지차(A) | 29,903 | 13,224 | 16,679 |
| 보유보험료(B) | 550,707 | 511,780 | 38,926 |
| 현금수지차비율(A/B) | 5.43 | 2.58 | 2.85 |

## 5-5. 생산성지표

### 1) 임직원인당 원수보험료

(단위 : 백만원, %, %P)

| 구 분 | 2015 년도 | 2014 년도 | 증 감 |
|---|---|---|---|
| 임직원거수보험료(A) | 783,328 | 729,274 | 46,431 |
| 평균임직원수(B) | 1,667 | 1,764 | -96 |
| 임직원인당 원수보험료(A/B) | 470 | 413 | 50.63 |

### 2) 보험설계사인당 원수보험료

해당사항 없음

### 3) 대리점당 원수보험료

(단위 : 백만원, %, %P)

| 구 분 | 2015 년도 | 2014 년도 | 증 감 |
|---|---|---|---|
| 대리점거수보험료(A) | 20 | 21 | -1 |
| 평균대리점수(B) | 0 | 0 | 0 |
| 대리점당 원수보험료(A/B) | 20 | 21 | -1 |

주) 대리점거수보험료 실적이 있는 이유는 과거 대리점에서 판매했던 건들의 계속보험료임.

## 5-6. 신용평가등급

해당사항 없음

# 6. 위험관리

## 6-1. 위험관리 개요

### (1) 위험관리정책, 전략 및 절차 등 체제 전반에 관한 사항

#### 가. 정책

시장, 신용, 금리, 보험, 운영리스크 등 중요한 위험의 인식, 측정, 평가, 통제, 모니터링을 통해 회사의 이익이 안정적으로 실현될 수 있도록 지원하고, 중장기적으로는 기업가치가 극대화되도록 자산, 부채 관점에서 종합적으로 위험을 관리하는 포트폴리오 정책을 수립/운영함.

#### 나. 전략

회사 전체의 리스크 수준이 가용자본 대비 적정 수준이 유지되도록 통합 리스크 한도를 설정하여 관리하고 과도한 리스크는 제거 및 헤지하고 적정수준의 리스크를 부담하여 리스크 대비 수익성이 제고되도록 자산/상품 포트폴리오를 모니터링하고 관리함.

#### 다. 절차

**▶ 위험의 인식**

보험회사 경영활동에서 발생할 수 있는 위험을 보험위험, 금리위험, 신용위험, 시장위험, 유동성위험, 운영위험 등으로 분류하여 관리하고 있음.

**▶ 위험의 측정/평가**

보험, 금리, 신용, 시장, 운영리스크를 중요한 리스크로 인식하고 금융감독원의 위험기준지급여력비율 산출방식을 인용하여 회사의 리스크량을 측정 및 관리하고 있음. 유동성리스크는 현금수지차비율 및 유동성비율을 관리기준으로 설정하여 유동성 리스크의 적정 수준 여부를 정기적으로 측정 및 모니터링하고 있음.

**▶ 위험의 통제**

회사의 리스크를 회피, 수용, 전가, 경감하기 위하여 적정 수준의 리스크 한도를 설정하고, 이의 초과여부를 상시 모니터링하고 필요한 경우 한도를 조정하거나 비상계획(contingency plan)을 수립하여 운영함. 또한 회사의 중요한 의사결정사항에 대해 리스크관리 전담부서가 사전에 검토하여 바르고 빠른 의사결정을 지원하고 있음.

**▶ 위험의 모니터링/보고**

회사의 리스크를 적정 수준으로 유지하고 회사경영에 부정적 영향을 미칠 수 있는 각종 리스크 요인을 월별, 분기별로 상시 모니터링하고 있고 분기 1회 이상 리스크관리위원회을 개최하여 모니터링 결과를 보고하고 있음.

### (2) 내부 자본적정성 평가 및 관리절차에 관한 사항

▶ 회사는 2009년 4월부터 감독기관에서 규정하고 있는 위험기준지급여력비율을 매월 산출/관리하고 있으며 위험기준지급여력비율은 보험회사 위험기준 자기자본의 건전성을 나타내는 지표임.

▶ 위험기준지급여력 산출을 위해 위험을 보험(보험가격, 준비금), 금리, 신용, 시장, 운영위험으로 구분하여 산출하고 있으며 회사는 사업계획, 투자계획 등 전략 수립시 위험기준지급여력의 영향도를 감안하고 있음.

▶ 감독당국은 위험기준지급여력비율을 100% 이상 유지할 것을 의무화하고 있고 이에 따라 회사의 리스크 수준이 적정한지 상시 모니터링하고 있음.

### (3) 이사회(리스크관리위원회) 및 위험관리조직의 구조와 기능

#### 가. 리스크관리위원회

▶ 구 성 : 위원장(대표이사 사장), 위원 2명(등기이사 2명: 2015년 12월 31일 기준)

▶ 기 능 : 리스크관리의 기본방침 및 주요정책 수립, 리스크 한도관리 및 대책 수립,
부담가능한 리스크수준의 결정, 상품별, 거래별 거래한도의 승인,
리스크관리 제규정 제정 및 개정,
기타 리스크관리와 관련하여 필요하다고 인정하는 사항 등

#### 나. 리스크관리전담부서

▶ 구 성 : 리스크관리전담부서

▶ 기 능 : 리스크관리 중장기 계획 수립 및 실행, 리스크관리시스템의 운영,
리스크한도의 운영사항 모니터링 및 분석, 리스크관리규정 및 시행세칙 운영,
리스크관리 현황을 위원회에 정기 보고, 리스크관리위원회 업무 보좌 등

#### 다. 리스크관리담당부서

▶ 구 성 : 전사 부서

▶ 기 능 : 리스크의 사전 파악 및 측정 관리, 설정된 리스크한도 준수, 리스크관리 현황 보고

### (4) 위험관리체계구축을 위한 활동

#### 가. 리스크규정 체계

리스크관리 관련 규정은 리스크관리위원회규정, 리스크관리규정, 리스크관리규정 시행세칙(자산운용부문, 보험리스크부문, 비재무리스크부문)으로 구성되어 있으며, 리스크관리 조직, 리스크관리 전략 및 체제, 부문별 리스크 측정·보고 및 통제·한도관리·위기상황분석 등 리스크관리 업무에 관한 전반적인 사항을 규정하여 관리하고 있음.

#### 나. 한도설정 관리

리스크관리규정의 리스크한도관리 관련 조항에 허용한도 설정 시 고려사항, 전담 부서의 입안 및 유관부서 협의 및 리스크관리위원회의 심의 등을 규정화하여 운영하고 있으며, 매년 연간 사업계획 및 자산운용계획의 반영 및 리스크간 분산효과를 고려한 리스크허용한도기준을 수립하여 정기적으로 분석, 보고하여 자본적정성을 관리하고 있음.

#### 다. 리스크 측정 및 관리

금융감독원의 위험기준지급여력을 산출하는 방법을 인용하여 매월 보험, 금리, 시장, 신용, 운영리스크를 산출하고 있으며 운영리스크의 경우 당사 고유의 체크리스트 및 Loss Data Collection system을 활용하여 관리하고 있음.

## 6-2. 보험위험 관리

## 6-2-1. 일반손해보험

### (1) 개념 및 익스포져 현황

#### 가. 개념

보험위험이란 보험회사의 고유 업무인 보험계약의 인수 및 보험금 지급과 관련하여 발생하는 위험으로 보험가격위험과 준비금위험으로 구분하며, 보험가격위험이란 보험계약자에게 받은 보험료와 실제 지급된 보험금 간의 차이 등으로 인한 손실발생 가능성이며, 준비금위험이란 지급준비금과 미래의 실제 보험금지급액의 차이로 인한 손실발생 가능성으로 일반손해보험을 대상으로 측정함.

#### 나. 익스포져 현황

① 보험가격위험

일반손해보험 보험가격위험액 증가는 보유보험료 증가로 익스포져가 증가한 것과 합산비율 증가로 보험가격 위험계수가 증가한 것에 기인함.

.

(단위:백만원)

| 구 분 | 당 기('15.12월) | | 직전반기 ('15.6월) | | 전 기('14.12월) | |
|---|---|---|---|---|---|---|
| | 익스포져 | 보험가격 위험액 | 익스포져 | 보험가격 위험액 | 익스포져 | 보험가격 위험액 |
| 화재, 기술, 해외보험 | 0 | 0 | 0 | 0 | 8 | 2 |
| 종합보험 | 0 | 0 | 0 | 0 | 0 | 0 |
| 해상보험 | 0 | 0 | 0 | 0 | 0 | 0 |
| 상해보험 | 49,677 | 11,536 | 46,351 | 10,600 | 45,384 | 10,346 |
| 근재,책임보험 | 0 | 0 | 0 | 0 | 0 | 0 |
| 기타일반보험 | 593 | 270 | 626 | 249 | 688 | 274 |
| 외국인보험 | 0 | 0 | 0 | 0 | 0 | 0 |
| 선급금 환급보증보험 | 0 | 0 | 0 | 0 | 0 | 0 |
| 일반보험 합계 | 50,270 | 11,806 | 46,977 | 10,849 | 46,080 | 10,622 |
| 재보험인정 비율 적용전 | | 11,806 | | 10,849 | | 10,622 |
| - 보유율 | | 72.01% | | 71.92% | | 71.89% |
| 자동차보험 | 465,128 | 89,430 | 452,534 | 83,334 | 430,555 | 77,321 |
| 자동차보험합계 | 465,128 | 89,430 | 452,534 | 83,334 | 430,555 | 77,321 |
| 재보험인정 비율 적용전 | | 89,430 | | 83,334 | | 77,321 |
| - 보유율 | | 72.01% | | 71.92% | | 71.89% |
| 보증보험 | 0 | 0 | 0 | 0 | 0 | 0 |

주1) 산출일 이전의 1년간 보유보험료

주2) 세부 작성요령은 업무보고서[AI254,AI255] 참조

주3) 전업보증보험회사(서울보증보험주식회사)는 보증보험(일반보증보험, 신용보험), 일반손해보험으로 구분하고, 일반보증보험은 보험업감독업무시행세칙 <별표22> <표1>의 신원보증보험, 법률보증보험, 이행보증보험, 금융보증보험을 합산하고, 신용보험은 보험업감독업무시행세칙 <별표22> <표1>의 소비자신용보험, 상업신보험용을 합산하며, 일반손해보험은 화재·기술·해외보험, 종합보험, 해상보험, 상해보험, 근재·책임보험, 기타일반보험, 외국인보험, 선급금 환급보증보험, 자동차보험을 합산한다.

※ 2014년도 이전 실적에 대해서는 해당연도(반기) 업무보고서[AI254,AI255] 산출 기준으로 공시

② 지급준비금위험

일반손해보험 준비금위험액 증가는 최근 사고년도 손해액 규모 증가로 준비금 익스포져가 증가한 것에 기인함.

(단위:백만원)

| 구 분 | 당 기('15.12월) | | 직전반기 ('15.6월) | | 전 기('14.12월) | |
|---|---|---|---|---|---|---|
| | 익스포져 | 지급준비금 위험액 | 익스포져 | 지급준비금 위험액 | 익스포져 | 지급준비금 위험액 |
| 화재,기술,해외보험 | 0 | 0 | 0 | 0 | 0 | 0 |
| 종합보험 | 0 | 0 | 0 | 0 | 0 | 0 |
| 해상보험 | 0 | 0 | 0 | 0 | 0 | 0 |
| 상해보험 | 7,705 | 3,437 | 7,207 | 3,214 | 6,260 | 2,792 |
| 근재, 책임보험 | 7 | 1 | 9 | 2 | 9 | 2 |
| 기타일반보험 | 820 | 592 | 740 | 534 | 631 | 456 |
| 외국인보험 | 0 | 0 | 0 | 0 | 0 | 0 |
| 선급금,환급보증보험 | 0 | 0 | 0 | 0 | 0 | 0 |
| 일반보험합계 | 8,532 | 4,030 | 7,956 | 3,750 | 6,900 | 3,250 |
| 자동차보험 | 138,620 | 27,261 | 120,490 | 23,578 | 128,420 | 25,038 |
| 자동차보험합계 | 138,620 | 27,261 | 120,490 | 23,578 | 128,420 | 25,038 |
| 보증보험 | 0 | 0 | 0 | 0 | 0 | 0 |

주1) 세부 작성요령은 업무보고서[AI256] 참조

주2) 전업보증보험회사(서울보증주식회사)는 보증보험(일반보증보험, 신용보험), 일반손해보험으로 구분하고, 일반보증보험은 보험업감독업무시행세칙 <별표14> 부표2의. 신원보증, 채무이행보증, 선급금이행보증을 합산하고, 일반손해보험은 화재·기술·해외보험, 종합보험, 해상보험, 상해보험, 근재·책임보험, 기타일반보험, 외국인보험, 선급금 환급보증보험, 자동차보험을 합산한다.

※ 2014년도 이전 실적에 대해서는 해당연도(반기) 업무보고서[AI254,AI255] 산출 기준으로 공시

## (2) 측정(인식) 및 관리방법

### 가. 보험위험의 측정

표준모형(보험업감독규정 제7-2조 4항)을 이용하여 보험가격위험과 준비금위험으로 구분하여 산출하며, 보험가격위험·준비금위험 간 상관관계 및 자동차보험·일반보험·장기보험 간 상관관계를 고려하여 보험위험을 산출함. 보험가격위험은 보험상품·보장별 보유보험료에 위험계수를 곱하여 산출하고 준비금위험은 보험상품·보장별 보유지급준비금에 위험계수를 곱하여 산출함.

### 나. 보험위험의 관리방법

리스크관리전담부서는 보험가격위험 및 준비금위험을 매월 산출하여 위험의 수준이 적정한지 모니터링하고 이를 경영진에게 정기적으로 보고함.

## (3) 준비금 적립의 적정성

감독규정에 근거하여 선임계리사가 지급준비금 적정성 평가업무를 수행하고 있으며 금융감독원에 선임계리사 검증의견서를 제출하고 있음. 회사는 지급준비금 적정성 평가를 위한 통계적 방법으로 자동차보험은 PLDM(Paid Loss Development Method) , ILDM(Incurred Loss Development Method) 방법을 일반보험은 PLDM을 적용 하고 있음.

① 2015년 12월말 현재 보유지급준비금 적립현황

(단위:백만원)

| 구 분 | 보유지급준비금 |
|---|---|
| 일반보험 | 8,531 |
| 자동차보험 | 138,620 |
| 합계 | 147,152 |

② 보험금진전추이

[일반보험 진전추이]

▶ Paid Loss Development Method

(단위:백만원)

| 진전년도 / 사고년도 | Year1 | Year2 | Year3 | Year4 | Year5 |
|---|---|---|---|---|---|
| 당기-4 년 | 5,151 | 7,546 | 8,280 | 8,708 | 8,714 |
| 당기-3 년 | 4,931 | 8,207 | 8,632 | 8,698 | |
| 당기-2 년 | 5,496 | 9,176 | 9,776 | | |
| 당기-1 년 | 6,992 | 10,909 | | | |
| 당기 | 8,618 | | | | |

[자동차보험 진전추이]

▶ Paid Loss Development Method

(단위:백만원)

| 진전년도 / 사고년도 | Year1 | Year2 | Year3 | Year4 | Year5 |
|---|---|---|---|---|---|
| 당기-4 년 | 324,777 | 368,535 | 375,888 | 380,661 | 382,612 |
| 당기-3 년 | 300,193 | 355,888 | 364,608 | 368,417 | |
| 당기-2 년 | 341,489 | 410,655 | 422,192 | | |
| 당기-1 년 | 409,503 | 488,376 | | | |
| 당기 | 444,277 | | | | |

▶ Incurred Loss Development Method

(단위:백만원)

| 진전년도 / 사고년도 | Year1 | Year2 | Year3 | Year4 | Year5 |
|---|---|---|---|---|---|
| 당기-4 년 | 312,817 | 352,089 | 358,509 | 362,680 | 364,414 |
| 당기-3 년 | 289,329 | 340,049 | 347,795 | 350,914 | |
| 당기-2 년 | 328,345 | 391,956 | 402,127 | | |
| 당기-1 년 | 396,104 | 467,236 | | | |
| 당기 | 429,678 | | | | |

▪ 보험회사의 미래 지급보험금 청구에 대비한 준비금의 적정규모는 현재 사고율 추이에 의해 미래 예상보험금을 추정함으로써 산정, 보험금 지급규모를 올바르게 추정하기 위해서는 현재 회사의 준비적립금 산정 시 적용되는 방식인 진전계수 추이 등을 활용함.

▪ 보험금 지급기준 및 발생손해액 기준으로 손해진전 상태를 감안하여, 현재 적립된 준비금의 적정성을 평가, 이는 사고년도 이후에 추가로 지급된 보험금 또는 OS가 없는지를 평가하여 각 사고년도에 대한 최종 추정손실금액(Ultimate Losses)를 통해 적립이 필요한 준비금 규모를 파악함.

### (4) 가격설정(pricing)의 적정성

상품개발 관련 부서는 신상품 개발과 판매 시 발생 가능한 위험에 대하여 관련부서가 충분히 검토하고 의사결정 할 수 있도록 정해진 절차에 따라 상품개발을 진행하며, 신상품의 예정위험율 및 예정사업비율의 적정성 분석, 손익분석 등의 사전분석 및 평가를 시행하고 기초서류 작성 및 관련 계수의 적정성을 선임계리사가 확인하고 있음.

합산비율은 손해율과 사업비율의 합으로 보험영업이익의 수익성을 나타내는 지표로 사용되고 있으며 당사는 자동차보험 손해율의 증가로 2015년 4분기의 합산비율이 최근 2개년과 비교하여 크게 증가하였음.

[합산비율 현황]

(단위:%)

| 구분 | 2013 년도 | 2014 년도 | 2015 년도 | | | |
|---|---|---|---|---|---|---|
| | | | 1 분기 | 2 분기 | 3 분기 | 4 분기 |
| 합산비율 | 109.46 | 110.59 | 99.13 | 103.42 | 102.73 | 128.47 |

주) 관련 법령 개정으로 2013.4.1 부터 보험회사 장부폐쇄일이 변경(3 월 31 일->12 월 31 일)됨에 따라, 2013 회계연도는 '13.4~12(9 개월), 2014, 2015 회계연도는 1 월 1 일~12 월 31 일(12 개월) 실적으로 대상기간이 상이합니다. 자료 활용시 유의하시기 바랍니다.

## (5) 재보험정책

### 가. 재보험 운영전략 개요

현재 자동차/일반 재보험계약은 모두 특약재보험으로 운영되고 있으며, 자동차의 경우 매년 재보험 계약을 갱신하고 있으며, 일반의 경우 상품의 특성에 따라서 재보험계약을 체결함.

Quotation에 참여한 재보험자를 정성적, 정량적으로 평가하여 총 점수가 8.0이상이며 신용등급이 S&P / Moody's / Fitch IBCA / A.M.Best 사의 A-이상의 신용등급을 취득한 재보험자를 선정하여 재보험계약을 체결함.

재보험자 평가는 재보험 계약 체결 이전에 실시하고 결과는 재보험 운영전략에 포함하여 리스크관리위원회에 보고 및 심의/의결을 거치고 있으며, 재보험 운영전략은 회사의 기초자산, 보험위험 정도 및 재보험비용 등을 기준으로 적정성 검토 후 수립함. 또한 재보험 운영전략에 의해 재보험 거래를 시행하는 것을 원칙으로 하며, 보유한도를 초과하여 계약을 인수하는 경우 리스크관리위원회의 심의를 거쳐 인수여부를 판단 하는 프로세스를 구축하고 있음.

### 나. 상위 5대 재보험자 편중도 현황

(단위:백만원, %)

| 구 분 | 상위 5 대 재보험자 | | | |
|---|---|---|---|---|
| | AA-이상 | A+ ~ A- | BBB+ 이하 | 기 타 |
| 출재보험료 | 200,172 | 0 | 0 | 0 |
| 비중 | 100.00 | 0.00 | 0.00 | 0.00 |

주 1) 편중도는 전체 출재보험료 중 상위 5 대 재보험사를 신용등급 군별로 합산하여 비율로 표시한다.

주 2) 외국신용기관의 신용등급은 세칙 별표 22 기준에 따라 국내신용기관의 신용등급으로 전환한다.

### 다. 재보험사 群별 출재보험료

(단위:백만원, %)

| 구 분 | AA-이상 | A+ ~ A- | BBB+이하 | 기타 | 합 계 |
|---|---|---|---|---|---|
| 출재보험료 | 200,291 | 0 | 0 | 0 | 200,291 |
| 비중 | 100.00 | 0.00 | 0.00 | 0.00 | 100.00 |

## 6-2-2. 장기손해보험

### (1) 개념 및 익스포져 현황

#### 가. 개념

보험가격위험이란 보험료 산출시 책정된 예정위험률 및 예정사업비율을 초과하여 손실이 발생할 위험, 즉 보험계약자에게 받은 보험료와 실제 지급된 보험금간의 차이 등으로 인한 손실발생 가능성을 말하며 장기손해보험을 대상으로 측정함.

#### 나. 보험위험액 현황

장기손해보험 보험가격위험액은 큰 변동 없이 안정적인 수준을 유지하고 있음.

(단위: 백만원)

| 구 분 | 당 기('15.12 월) | | 직전 반기('15.6 월) | | 전 기('14.12 월) | |
|---|---|---|---|---|---|---|
| | 익스포져 | 보험가격 위험액 | 익스포져 | 보험가격 위험액 | 익스포져 | 보험가격 위험액 |
| 사망후유장해 | 3,362 | 416 | 3,386 | 420 | 3,407 | 422 |
| 상해생존 | 3,666 | 544 | 3,630 | 538 | 3,572 | 529 |
| 질병생존 | 545 | 335 | 534 | 323 | 529 | 330 |
| 재물 | 0 | 0 | 0 | 0 | 0 | 0 |
| 실손의료비 | 721 | 478 | 716 | 442 | 733 | 407 |
| 기타 | 5,088 | 876 | 5,126 | 882 | 5,144 | 885 |
| 합계 | 13,382 | 2,649 | 13,392 | 2,605 | 13,385 | 2,573 |
| 재보험인정비율적용전 | | 2,649 | | 2,605 | | 2,573 |
| 보유율 | | 97.87% | | 97.94% | | 97.90% |

주1) 산출일 이전의 1년간 보유위험보험료

주2) 세부 작성요령은 업무보고서[AI252] 참조

주3) 재보험전업사는 장기손해보험과 생명보험으로 구분

### (2) 측정(인식) 및 관리방법

#### 가. 보험위험의 측정

표준모형(보험업감독규정 제7-2조 4항)을 이용하며 보유위험보험료에 위험계수를 곱하여 산출함.

#### 나. 보험위험의 관리방법

리스크관리전담부서는 보험가격위험 및 준비금위험을 매월 산출하여 위험의 수준이 적정한지 모니터링하고 이를 경영진에게 정기적으로 보고함.

### (3) 재보험정책

#### 가. 재보험 운영전략 개요

현재 장기 재보험계약은 모두 특약재보험으로 운영되고 있으며, 상품의 특성에 따라서 재보험계약을 체결함. Quotation에 참여한 재보험자를 정성적, 정량적으로 평가하여 총 점수가 8.0이상이며 신용등급이 S&P / Moody's / Fitch IBCA / A.M.Best 사의 A-이상의 신용등급을 취득한 재보험자를 선정하여 재보험계약을 체결함.

재보험자 평가는 재보험 계약 체결 이전에 실시하고 결과는 재보험 운영전략에 포함하여 리스크관리위원회에 보고 및 심의/의결을 거치고 있으며, 재보험 운영전략은 회사의 기초자산, 보험위험 정도 및 재보험비용 등을 기준으로 적정성 검토 후 수립함. 또한 재보험 운영전략에 의해 재보험 거래를 시행하는 것을 원칙으로 하며, 보유한도를 초과하여 계약을 인수하는 경우 리스크관리위원회의 심의를 거쳐 인수여부를 판단하는 프로세스를 구축하고 있음.

#### 나. 상위 5대 재보험자 편중도 현황

(단위:백만원, %)

| 구 분 | 상위 5 대 재보험자 | | | |
|---|---|---|---|---|
| | AA-이상 | A+ ~ A- | BBB+ 이하 | 기타 |
| 출재보험료 | 291 | 0 | 0 | 0 |
| 비중 | 100.00 | 0.00 | 0.00 | 0.00 |

주1) 편중도는 전체 출재보험료 중 상위 5대 재보험사를 신용등급 군별로 합산하여 비율로 표시.

주2) 외국신용기관의 신용등급은 세칙 별표22 기준에 따라 국내신용기관의 신용등급으로 전환.

#### 다. 재보험사 群별 출재보험료

(단위:백만원, %)

| 구 분 | AA-이상 | A+ ~ A- | BBB+이하 | 기타 | 합 계 |
|---|---|---|---|---|---|
| 출재보험료 | 291 | 0 | 0 | 0 | 291 |
| 비중 | 100.00 | 0.00 | 0.00 | 0.00 | 100.00 |

## 6-3. 금리위험 관리

### (1) 개념 및 위험액 현황

#### 가. 개념

금리위험이란 미래 금리 변동으로 회사의 순자산가치가 감소할 위험으로 만기불일치위험과 역마진위험으로 구분함. 만기불일치위험이란 미래 시장금리 변동 및 자산과 부채의 만기구조 차이로

인해 발생하는 경제적 손실에 대한 위험을 말하며 역마진위험이란 보험계약의 적립이율이 시장이율을 초과하여 향후 1년간 발생할 수 있는 예상 손실에 대한 위험을 말함.

### 나. 금리위험액 현황

금리위험액 상승은 듀레이션갭 증가(부채익스포져 증가 및 자산듀레이션 감소)에 기인함.

(단위:백만원)

| 구 분 | 당 기('15.12 월) | | 직전 반기('15.6 월) | | 전 기('14.12 월) | |
|---|---|---|---|---|---|---|
| | 익스포져 | 금리민감액 | 익스포져 | 금리민감액 | 익스포져 | 금리민감액 |
| 가 금리부자산 | 41,979 | 222,069 | 31,544 | 170,409 | 20,975 | 133,433 |
| Ⅰ. 예치금 | 0 | 0 | 0 | 0 | 0 | 0 |
| Ⅱ.당기손익인식 지정증권 | 0 | 0 | 0 | 0 | 0 | 0 |
| Ⅲ.매도가능증권 | 41,868 | 221,608 | 31,519 | 170,292 | 20,969 | 133,406 |
| Ⅳ.만기보유증권 | 0 | 0 | 0 | 0 | 0 | 0 |
| Ⅴ.대출채권 | 110 | 461 | 25 | 117 | 6 | 27 |
| 나. 금리부부채 | 50,707 | 273,848 | 44,026 | 247,017 | 37,272 | 219,477 |
| Ⅰ.금리확정형 | 50,707 | 273,848 | 44,026 | 247,017 | 37,272 | 219,477 |
| Ⅱ.금리연동형 | 0 | 0 | 0 | 0 | 0 | 0 |
| 다. 금리위험액 | | 1,850 | | 1,707 | | 1,740 |
| 금리변동계수(%) | | 1.85% | | 1.85% | | 1.85% |

주1) 세부 작성요령은 업무보고서[AI258] 참조

주2) 금리위험액 = max(I 금리부자산금리민감액 - 보험부채금리민감액I * 금리변동계수, 최저금리위험액한도) + 금리역마진위험액

주3) 금리부자산민감액 = ∑(금리부자산 익스포져 * 금리민감도)

주4) 금리부부채민감액 = ∑(금리부부채 익스포져 * 금리민감도)

주5) 금리역마진위험액 = max{ 보험료적립금 × (적립이율 - 자산부채비율 × 시장금리) × 0.5 , 0}

### 다. 최저보증이율별 금리연동형 부채 현황

해당사항 없음

## (2) 측정(인식) 및 관리방법

### 가. 측정방법

표준모형(보험업감독규정 제7-2조 4항)을 이용하며, 금리부자산 금리민감액과 보험부채 금리민감액의 차이에 금리변동계수를 곱하여 산출한 금액에 보험료적립금에 이자율차를 곱해서 산출한 역마진위험액을 합산하여 산출함.

### 나. 관리방법

리스크관리전담부서는 금리위험을 매월 산출하여 위험의 수준이 적정한지 모니터링하고 이를 경영진에게 정기적으로 보고함.

## 6-4. 신용위험 관리

### (1) 개념 및 위험액 현황

### 가. 개념

신용위험이란 채무자의 부도, 거래상대방의 계약불이행, 차주의 신용 악화 등으로 보유자산의 원금 또는 이자의 상환을 받을 수 없어 손실을 입을 위험을 말함.

### 나. 신용위험액 현황

신용위험액 증가는 지급여력기준금액 산출기준 개정(신용위험액 산출 기준 강화)에 기인함.

(단위: 백만원)

| 구 분 | | 당 기('15.12 월) | | 직전 반기('15.6 월) | | 전 기('14.12 월) | |
|---|---|---|---|---|---|---|---|
| | | 익스포져 | 신용 위험액 | 익스포져 | 신용 위험액 | 익스포져 | 신용 위험액 |
| Ⅰ.운용자산 | 현금과예치금 | 12,853 | 128 | 3,169 | 25 | 22,895 | 183 |
| | 유가증권 | 405,881 | 3,229 | 404,952 | 2,519 | 343,251 | 1,981 |
| | 대출채권 | 9,002 | 223 | 9,842 | 83 | 10,658 | 89 |
| | 부동산 | 0 | 0 | 0 | 0 | 0 | 0 |
| | 소계 | 427,736 | 3,580 | 417,963 | 2,627 | 376,804 | 2,253 |
| Ⅱ. 비운용자산 | 재보험자산 | 122,011 | 1,763 | 134,453 | 1,582 | 114,947 | 1,398 |
| | 기타 | 139,119 | 3,635 | 115,712 | 2,787 | 134,003 | 2,892 |
| | 소계 | 261,130 | 5,398 | 250,165 | 4,369 | 248,950 | 4,290 |
| Ⅲ. 장외파생금융거래 | | 0 | 0 | 0 | 0 | 0 | 0 |
| 합계 (Ⅰ+Ⅱ+Ⅲ) | | 688,866 | 8,978 | 668,128 | 6,996 | 625,754 | 6,543 |

* 보험업감독업무시행세칙 개정(관련 업무보고서 AI259 작성기준 변경)에 따라 전기('14.12월) 합계 (Ⅰ+Ⅱ+Ⅲ)*의 신용위험액에는 전체 합계에서 고정 이하 자산의 대손준비금에 해당하는 신용위험액을 차감한 금액으로 기재 하였습니다.

주) 세부 작성요령은 업무보고서[AI259] 참조

## (2) 측정(인식) 및 관리방법

### 가. 측정방법

표준모형(보험업감독규정 제 7-2 조 4 항)을 이용하며, 자산 익스포져(단기매매증권을 제외한 대차대조표 자산, 장외파생금융거래)에 신용등급별 위험계수를 곱하여 산출함.

### 나. 관리방법

리스크관리전담부서는 신용위험을 매월 산출하여 위험의 수준이 적정한지 모니터링하고 이를 경영진에게 정기적으로 보고함.

## (3) 신용등급별 익스포져 현황

### 가. 채권

(단위 : 백만원)

| 구 분 | 신용등급별 익스포져 | | | | | | |
|---|---|---|---|---|---|---|---|
| | 무위험 | AAA | AA+~AA- | A+~BBB- | BBB-미만 | 무등급 | 합 계 |
| 국공채 | 81,066 | 0 | 0 | 0 | 0 | 0 | 81,066 |
| 특수채 | 72,883 | 81,725 | 0 | 0 | 0 | 0 | 154,608 |
| 금융채 | 9,340 | 50,598 | 20,329 | 0 | 0 | 0 | 80,267 |
| 회사채 | 0 | 66,826 | 21,515 | 0 | 0 | 0 | 88,341 |
| 외화채권 | 0 | 0 | 0 | 0 | 0 | 0 | 0 |
| 합계 | 163,289 | 199,149 | 41,844 | 0 | 0 | 0 | 404,282 |

주 1) 신용등급 구분은 보험업감독업무 시행세칙(이하 '세칙')이라 한다) 별표 22 4-4.를 준용할 수 있다.
주 2) 외국신용기관의 신용등급은 세칙 별표 22 기준에 따라 국내신용기관의 신용등급으로 전환한다.

### 나. 대출채권

(단위 : 백만원)

| 구분 | 신용등급별 익스포져 | | | | | | | |
|---|---|---|---|---|---|---|---|---|
| | 무위험 | AAA | AA+~AA- | A+~BBB- | BBB-미만 | 무등급 | 기타 | 합계 |
| 콜론,신용대출, 어음할인대출, 지급보증대출 | 0 | 0 | 8,746 | 0 | 0 | 0 | 0 | 8,746 |
| 보험계약대출 | 0 | 0 | 0 | 0 | 0 | 0 | 110 | 110 |
| 유가증권담보 대출 | 0 | 0 | 0 | 0 | 0 | 0 | 0 | 0 |
| 부동산담보대출 | 0 | 0 | 0 | 0 | 0 | 0 | 146 | 146 |
| 기타대출 | 0 | 0 | 0 | 0 | 0 | 0 | 0 | 0 |
| 합계 | 0 | 0 | 8,746 | 0 | 0 | 0 | 256 | 9,002 |

### 다. 재보험미수금 및 재보험자산

당사는 재보험금 등의 지급기일이 도래했을 때 재보험자의 이행능력 유무를 평가하여 재보험 거래를 하며, 엄격한 내부검토를 통해 신용등급 A 이상 또는 이에 상응하는 등급 이상의 투자적격 등급을 부여 받은 우량 보험회사를 재보험자로 거래하고 있음.

(단위 : 백만원)

| 구 분 | | 신용등급별 익스포져 | | | | |
|---|---|---|---|---|---|---|
| | | AA-이상 | A+ ~ A- | BBB+이하 | 기타 | 합 계 |
| 국내 | 재보험미수금 | 3,015 | 0 | 0 | 0 | 3,015 |
| | 출재미경과보험료 | 98,651 | 0 | 0 | 0 | 98,651 |
| | 출재지급준비금 | 21,982 | 0 | 0 | 0 | 21,982 |
| 해외 | 재보험미수금 | 0 | 0 | 0 | 0 | 0 |
| | 출재미경과보험료 | 1,024 | 0 | 0 | 0 | 1,024 |
| | 출재지급준비금 | 355 | 0 | 0 | 0 | 355 |

주 1) 기타는 무등급, 부적격 재보험사를 포함하며 재보험사, 보험종목, 출재 경위 및 출재보험료 규모 등을 별도로 요약하여 기술한다.

주 2) 재보험미수금은 RBC 기준상 요건을 만족할 경우 미지급금을 상계한 순액으로 기재

주 3) 국내는 국내에서 허가받은 재보험사 및 국내지점을 의미

### 라. 장외파생상품

해당사항 없음

## (4) 산업별 편중도 현황

### 가. 채권

(단위 : 백만원)

| 구분 | 산업별 편중도 | | | | | | |
|---|---|---|---|---|---|---|---|
| | 금융 | 부동산 | 국공채 | 운수 | 전기,가스 | 기타 | 합계 |
| 국내채권 | 106,132 | 0 | 235,674 | 10,434 | 10,186 | 41,857 | 404,283 |

주) 산업 구분은 표준산업분류표를 참조

### 나. 대출채권

(단위 : 백만원)

| 구분 | 산업별 편중도 | | | | | | |
|---|---|---|---|---|---|---|---|
| | 산업 1 | 산업 2 | 산업 3 | 산업 4 | 산업 5 | 기타 | 합계 |
| 보험계약대출 | 0 | 0 | 0 | 0 | 0 | 110 | 110 |
| 기타 | 0 | 0 | 0 | 0 | 0 | 8,892 | 8,892 |
| 합계 | 0 | 0 | 0 | 0 | 0 | 9,002 | 9,002 |

주) 당사는 임직원대출과 보험계약 약관대출을 운영 중이며 기타의 8,892 백만원은 모두 임직원대출입니다.

# 6-5. 시장위험 관리

## (1) 개념 및 익스포져 현황

### 가. 개념

시장위험이란 주가, 금리, 환율 등 시장가격 변동으로 인한 포트폴리오의 가치가 변동함으로써 발생할 수 있는 손실에 대한 위험을 말함.

| 위험요인 | 대상자산 | 시장위험량 |
|---|---|---|
| 주가 | 주식 | 주가 하락에 의한 보유주식 현재가치 감소분 |
| 금리 | 채권 | 금리 상승에 의한 보유채권 현재가치 감소분 |
| 환율 | 외화표시 자산부채 | 환율변동에 의한 외화순자산의 원화환산시 현재가치 감소분 |

### 나. 시장위험액 현황

시장위험액 증가는 단기매매 익스포져가 증가한 것과 순환포지션이 증가한 것에 기인함.

(단위 : 백만원)

| 구 분 | 당기('15.12 월) | | 직전 반기('15.6 월) | | 전기('14.12 월) | |
|---|---|---|---|---|---|---|
| | 익스포져 | 시장 위험액 | 익스포져 | 시장 위험액 | 익스포져 | 시장 위험액 |
| 단기매매증권 | 172,528 | 261 | 168,434 | 303 | 144,001 | 150 |
| 외화표시자산부채 | 2,575 | 206 | 476 | 38 | 531 | 42 |
| 파생금융거래 | 0 | 0 | 0 | 0 | 0 | 0 |
| 소계 | 175,103 | 467 | 168,910 | 341 | 144,532 | 192 |

주) 세부 작성요령은 업무보고서[AI263] 참조

## (2) 측정(인식) 및 관리방법

### 가. 측정방법

표준모형(보험업감독규정 제 7-2 조 4 항)을 이용하며, 자산 익스포져(단기매매증권, 매매목적파생상품 및 외화표시 자산 부채)에 항목별 위험계수를 곱하여 산출함.

### 나. 관리방법

리스크관리전담부서는 신용위험을 매월 산출하여 위험의 수준이 적정한지 모니터링하고 이를 경영진에게 정기적으로 보고함.

### 다. 금리 등 위험요인에 대한 민감도 분석

외화자산부채는 일시적인 외화미수금 및 미지급비용이며 환율에 대한 민감도는 보유 외화자산 및 부채의 순포지션에 대해 원/달러 환율 100원 증가 및 감소일 경우로 분석함. 금리 민감도의 경우는 매도가능채권을 대상으로 금리 100bp 상승 및 하락일 경우로 분석했으며 매도가능채권에 대한 가격 변동은 자본에 영향을 미치게 됨. 또한 2015년 12월말 기준으로 주식형 자산을 보유하고 있지 않아 주가 변동에 따른 손익 및 자본의 영향은 없음.

(단위 : 백만원)

| 구분 | 손익영향 | 자본영향 |
|---|---|---|
| 원/달러 환율 100 원 증가 | -245 | 0 |
| 원/달러 환율 100 원 감소 | 245 | 0 |
| 금리 100bp 상승 | -1,645 | -9,454 |
| 금리 100bp 하락 | 1,645 | 9,454 |
| 주가지수 10% 상승 | 0 | 0 |
| 주가지수 10% 하락 | 0 | 0 |

주1) 회사가 보유한 편입물 중, 시장위험변수(환율, 이자율, 주가지수변동)의 일정변동(환율 USD 대비 100원, 이자율 1%, 주가지수 10%)에 따라 편입물의 공정가치변동을 계정구분에 따라 당기손익인식금융자산 및 매매목적파생상품의 경우 손익에 미치는 영향으로 매도가능금융자산의 경우 자본에 미치는 영향으로 구분하여 공시

주2) 민감도분석 대상계정, 방법, 기준 등에 대하여 상세히 기술

## 6-6. 유동성위험 관리

### (1) 개념 및 익스포져 현황

#### 가. 개념

유동성위험이란 자금의 조달, 운용 기간의 불일치 또는 예기치 않은 자금의 유출 등으로 일시적 자금부족 사태가 발생하거나, 자금부족 해소를 위한 고금리 자금의 조달, 보유 유가증권의 불리한 매각 등으로 손실을 입게 될 위험을 말함.

### 나. 유동성 갭 현황(만기 기준)

(단위 : 백만원)

| 구 분 | | 3 개월 이하 | 3 개월 초과~ 6 개월 이하 | 6 개월 초과~ 1 년 이하 | 합 계 |
|---|---|---|---|---|---|
| 자산 | 현금과 예치금 | 0 | 0 | 0 | 0 |
| | 유가증권 | 12,916 | 0 | 0 | 12,916 |
| | 대출채권 | 0 | 0 | 0 | 0 |
| | 기타 | 0 | 0 | 0 | 0 |
| 자산계 | | 12,916 | 0 | 0 | 12,916 |
| 부채 | 책임준비금 | 0 | 0 | 0 | 0 |
| | 차입부채 | 0 | 0 | 0 | 0 |
| 부채 계 | | 0 | 0 | 0 | 0 |
| 갭 (자산-부채) | | 12,916 | 0 | 0 | 12,916 |

주 1) 생명보험회사 일반계정과 감독규정 제 5-6 조 제 1 항제 1 호 및 제 4 호 내지 제 6 호의 특별계정을 대상으로 산출한다, 책임준비금은 해약식적립금 기준

주 2) 업무보고서[AI135]를 참조하되, 작성요령 1),3),5) 3 개월이상 분류는 자산 및 부채에서 제외

주 3) 기타는 업무보고서[AI135]의 특별계정자산을 제외한 비운용자산

주 4) 단기차입금 등 차입부채는 차입금(당좌차월 포함), 사채, 상환이 예정된 상환우선주 발생금액 등을 기재

### (2) 인식 및 관리방법

○ 당사는 현금수지차 및 유동성 비율을 통해 유동성위험을 관리하고 있으며 현금 수지차비율은 보유보험료 대비 보험영업과 보험영업 외의 현금수지차의 비율로 보험 회사의 현금흐름 수지차의 적정성을 평가하는 지표이며, 유동성비율이란 만기 3 개월 미만 유동자산대비 직전 3 개월 지급보험금의 비율로 유동자산 보유규모의 적정성을 평가하는 지표로 유동성비율을 안정적 수준으로 관리하고 있음.

○ 또한 급격한 보험금지급 상황을 대비하기 위하여 자산의 유동화 가능 정도에 따라 구분하고 예금을 포함한 단기자금 및 단기/시장성 높은 유가증권을 포함한 유동성 잔고를 일별로 관리하고 있으며 극단적인 Stress 상황에서 발생할 수 있는 단기 지급불능을 대비하기 위해 주요 은행과의 당좌차월 약정 및 유가증권 담보콜 계약 등을 통해 일시적이고 급격한 유동자산의 부족에 대비하고 있음.

## 6-7. 운영위험 관리

### (1) 개념

운영위험이란 부적절하거나 잘못된 내부의 절차, 인력 및 시스템 또는 외부의 사건으로 인하여 발생할 수 있는 손실 위험을 말함.

### (2) 인식 및 관리방법

회사운영상의 경영전략, 업무 및 영업활동, 법률이나 감독규정의 개정, 대외적인 여론악화 등의 이유로 회사에 부정적인 영향을 미치는 경영전반의 위험으로서, 고객과 주주의 이익에 부정적인 영향을 미칠 수 있는 전략, 운영, 법규, 평판리스크로 구분 하여 관리함.

| 구 분 | 관리대상 범위 | 관리 방법 |
|---|---|---|
| 전략 리스크 | 적절한 영업기획, 의사결정, 자원배분 등을 수행하지 못하거나 새로운 환경에 부적응으로 인해 수익 및 자본에 악영향을 초래할 수 있는 가능성 | 의사결정과정의 리스크를 최소화할 수 있도록 다양한 의견반영과 업무협의 과정을 거쳐 효율적인 전략을 추진하며, 경영계획에 대한 주기적인 이행사항 점검, 내.외부 환경변화에 대한 적절한 대응체계를 수립함 |
| 운영 리스크 | 직원의 업무상 발생하는 내부사취, 외부사취, 업무마비, 시스템장애 등으로 인한 잠재적 손실 가능성 | 업무상의 부정방지 및 전산시스템 운영과 관련된 내부통제기준 등을 수립하고 사내교육을 통한 일상감시업무 등을 시행함 |
| 법규 리스크 | 법률, 감독당국의 규정 및 윤리적 기준 등을 위반한 경우에 발생하는 손실 | 자산운용, 영업, 보상, 회계처리 과정 등에서 발생할 수 있는 법률적 문제에 대해 해당 법률의 면밀한 검토와 주무부서의 자문을 통해 법률적 문제발생을 최소화함 |
| 평판 리스크 | 경영부진, 금융사고, 사회적 물의 야기 등으로 인해 고객, 주주 등 외부의 여론이 악화되어 발생하는 경제적 손실 | 고객과의 분쟁, 민원에 대한 효율적 대응지침을 수립하고, 민원사무를 총괄하는 조직과 대응창구를 운영하며, 회사와 관련된 주요 이슈사항 및 정보 등을 실시간으로 수집, 분석하는 등 회사에 대한 부정적 평판의 확산을 방지함 |

이와 함께 매월 내부(외부)부정 위험, 고용관행과 직장 내 안전과 관련된 위험, 고객과 영업관행에서 발생되는 위험, 실물자산에 대한 손상 위험, 영업중단과 관련된 IT 시스템 장애 위험, 업무처리 프로세스의 실패에서 비롯되는 위험 및 내, 외부 경영환경과 관련된 위험 등의 손실자료들을 취합, 관리하여 중요 손실 건에 대해서는 해당 부서와 함께 재발방지를 위한 방안을 검토하며 월, 분기별로 관리하고 리스크관리 위원회에 보고하고 있음.

또한 회사에서 현재 수행하고 있거나 앞으로 수행하게 될 업무프로세스를 분기마다 리뷰하고 거기서 발생할 수 있는 운영리스크를 찾아 적절한 경감방안을 만들기 위한 운영리스크관리위원회를 개최하고 있음.

운영위험액은 위험기준 자기자본제도의 표준 모형을 이용하여 산출하며 직전 1 년간 수입보험료의 1%를 운영위험으로 보고 있음.

# 7. 기타 경영현황

## 7-1. 자회사 경영실적

해당사항 없음

## 7-2. 타금융기관과의 거래내역

(단위 : 백만원)

| 구 분 | | 조 달 | | 운 용 | | 비 고 2) |
|---|---|---|---|---|---|---|
| | | 과 목 | 금 액 | 과 목 | 금 액 | |
| 타보험사 | | | | | | |
| | 소 계 | | | | | |
| 은 행 | | | | 정기예금<br>채권 | 12,200<br>40,539 | |
| | 소 계 | | | | 52,739 | |
| 기타금융기관[1] | | | | 채권<br>수익증권<br>기타유가증권 | 39,728<br>43,596<br>25,050 | |
| | 소 계 | | | | 108,374 | |
| 합 계 | | | | | 161,113 | |

주 1) 기타 금융기관은 타보험사 및 은행을 제외한 제2금융권 및 외국금융기관을 말함.

주 2) 타금융기관과 특별한 거래약정이 있는 경우 기재할 것.

## 7-3. 내부통제

### 1) 감사(위원회), 준법감시인 등 내부통제기구현황과 변동사항

▶ 감사위원회

| 직 위 | 성 명 | 위촉일 | 비고 |
|---|---|---|---|
| 감사위원장 | 박 일 용 | 2015.09.04 | 상임 |
| 감사위원 | 니꼴라 보스크 | 2015.09.04 | 비상임 |
| 감사위원 | 실비아 가요 | 2015.09.04 | 비상임 |

▶ 준법감시인

| 직 위 | 성 명 | 위촉일 | 비고 |
|---|---|---|---|
| 준법감시인 | 손요혁 | 2015.08.12 | 재선임 |

### 2) 감사(위원회)의 기능과 역할

▶ 감사위원회의 기능

회사 내부통제제도의 적정성을 기하여 업무의 효율화, 재무제표의 신뢰도 제고, 금융 관련 제반 리스크의 최소화, 회사의 경영합리화에 기여함을 목적으로 함. 이를 위하여 감사위원회는 감사위원회규정 제 6 조(독립의 원칙)에 의거하여 이사회 및 집행기관으로부터 독립된 위치에서 그 직무를 수행하고 있음.

▶ 감사위원회의 역할

회사의 전반적인 내부통제시스템의 적정성과 경영성과를 평가, 개선하기 위한 다음 각 호의 직무를 수행함.

① 재무감사, 업무감사, 준법감사, 경영감사, IT 감사 등으로 구분되는 내부감사 계획의 수립, 집행, 결과평가, 사후조치, 개선방안 제시
② 회사의 전반적인 내부통제시스템에 대한 평가 및 개선방안 제시
③ 감사보조 조직의 장에 대한 임면 동의
④ 외부감사인 선임의 승인
⑤ 외부감사인 감사활동에 대한 평가
⑥ 감사결과 지적 사항에 대한 조치 확인
⑦ 관계법령 또는 정관에서 정한 사항과 이사회가 위임한 사항의 처리
⑧ 기타 감독기관의 지시, 이사회, 감사위원회가 필요하다고 인정하는 사항에 대한 감사

### 3) 내부감사부서 감사방침

▶ 리스크 기반의 감사계획 수립

▶ 악사 그룹 감사표준의 준수

▶ 새로운 위험과 이해관계자의 요구사항에 신속하게 대응

### 4) 감사 실적

▶ 2015년 일상감사 실적: 총 289 건

▶ 2015년 일반감사 실적: 총 21 회

▶ 감사위원회 주요활동내역

| 구 분 | 일 시 | 부 의 안 건 |
|---|---|---|
| 1차 | 2015.02.26 | ○ 2014년 제4차 감사위원회 의사록 Review<br>○ 심의사항 - 2014년 재무제표<br>- 2014년 영업보고서<br>- 감사위원회 감사보고서<br>○ 승인사항 - 외부감사 계약 체결<br>- 내부통제 자율평가 등급 승인<br>○ 보고사항 - 2014년 내부감사 활동 결과보고 |
| 2차 | 2015.07.02 | ○ 2015년 제1차 감사위원회 의사록 Review<br>○ 승인사항 - 감사팀장 직무대행 임명 동의<br>○ 보고사항 - 리스트 관리 보고<br>- 내부감사활동 보고 |
| 3차 | 2015.10.27 | ○ 2015년 제2차 감사위원회 의사록 Review<br>○ 결의사항 - 감사위원회 위원장 선출<br>- 감사팀장 임명 동의<br>- 감사헌장 및 감사위원회 규정 개정<br>- 2015년 연간감사계획 수정<br>- 2016년 연간감사계획<br>○ 심의사항 - 준법활동 보고<br>- 내부감사 활동 보고 |

| | | |
|---|---|---|
| 4차 | 2015.12.07 | ○ 2015년 제3차 감사위원회 의사록 Review<br>○ 결의사항 - 감사위원회 규정 개정<br>○ 심의사항 - 2015년 감사위원회 자체 평가<br>- 2016년 감사위원회 개최 계획<br>- Risk Management 현황 보고<br>- 민원관리 현황 보고<br>- 내부감사 활동 보고 |

**5) 준법감시인의 주요 임무**

▶ 내부통제제도 운영 총괄

▶ 윤리강령 및 내부통제기준의 제·개정

▶ 일상감시업무에 대한 결재, 확인

▶ 법·규정 준수여부 확인

**6) 준법감시인의 주요활동내역**

▶ 내부통제제도 운영

- 내부통제 자율평가 실시 및 감사위원회 보고
  - · 평가주기 : 년1회(2014년)
  - · 평가항목 : 9개 평가부문 > 53개 평가항목 > 144개 체크항목 > 418개 세부사항
  - · 평가결과 : 1등급 확정
- 전직원의 AXA Group Compliance & Ethics Guide 및 Group Standards Handbook & Professional Family Policy Manuals 준수서약서 징구

▶ 내부통제관련 기준의 제·개정

- 내부통제기준 개정
- 내부통제 자율평가 체크리스트 개정
- 개인정보 외부제공 매뉴얼 개정
- 공시제도 운영기준 개정
- 개인정보 처리방침 및 개인정보 취급방침 개정
- 준법감시담당자제도 운영지침 개정
- 보험상품 모니터링기준 제정

▶ 준법·윤리 마인드 확산을 위한 교육실시

- 신입 및 경력직원 직무윤리교육(연 16회)
- 전 임사원 대상 성희롱 예방 교육(연 1회)
- 전 임사원 대상 금융사고예방 교육(연 1회)
- 전 임사원 대상 개인정보보호 교육(연 1회)

▶ 법무지원

- 각 부서의 법적 이슈에 대한 법률자문 실시
- 표준상품설명대본, 보험안내자료, 광고 등 심사
- 내부통제 강화를 위한 관련 업무프로세스 개선 및 정기·불시 모니터링 실시

## 7-4. 기관경고 및 임원 문책사항

해당사항 없음

## 7-5. 임직원대출잔액

(단위 : 백만원)

| 구분 | 2015년도 | 2014년도 |
|---|---|---|
| 임직원대출잔액 | 8,892 | 10,652 |

## 7-6. 사외이사 등에 대한 대출 및 기타 거래내역

해당사항 없음

## 7-7. 민원발생평가등급

| 연도 | 2012년 | 2013년 | 2014년 |
|---|---|---|---|
| 평가등급 | 4등급 | 4등급 | 3등급 |

주1) 공시일 기준 가장 최근의 3년간 민원발생평가등급을 연도별로 기재

주2) 매년 금융감독원이 금융회사별 민원발생건수, 처리결과 및 회사규모를 종합적으로 고려하여 평가[1등급 (

우수)~5등급(불량)]하며, 당해 금융회사의 영업규모(총자산, 고객수 등) 및 민원발생 건수의 각 업권내 비중이 1% 이내인 경우 등급을 산정하지 않음

## 7-8. 민원발생건수

동 민원건수는 전화를 통한 단순상담·질의사항은 제외되어 있으므로 이용·활용 시 유의하시기 바랍니다.

*** 대상기간: 당분기 (2015 4/4 분기, 2015.10.01 ~ 2015.12.31)**
**전분기 (2015 3/4 분기, 2015.07.01 ~ 2015.09.30)**

### 1) 민원 건수

| 구 분 | 민원건수 | | | 환산건수 (보유계약 십만건 당) | | | 비 고 |
|---|---|---|---|---|---|---|---|
| | 전분기 | 당분기 | 증감율(%) | 전분기 | 당분기 | 증감율(%) | |
| 자체민원 | 168 | 153 | -8.93% | 9.50 | 8.63 | -9.15% | |
| 경유민원주) | 151 | 155 | 2.65% | 8.54 | 8.74 | 2.40% | |
| 합계 | 319 | 308 | -3.45% | 18.04 | 17.38 | -3.68% | |

주1) 금융감독원 등 타기관에서 접수한 민원 중 이첩된 민원 또는 사실조회 요청한 민원, 단, 해당 기관에서 이첩 또는 사실조회 없이 직접 처리한 민원은 제외

주2) 보유계약 산출기준 : '가' + '나'

가 : 업무보고서 AI059장표 상의 (일반계정 + 특별계정Ⅰ) - (일반계정 3.자동차) + (특별계정Ⅱ 35.퇴직유배당) +(특별계정Ⅱ 36.퇴직무배당)

나. 업무보고서 AI060장표 상의 자배책보험

### 2) 유형별 민원 건수

| 구 분 | | 민원건수 | | | 환산건수 (보유계약 십만건 당) | | | 비 고 |
|---|---|---|---|---|---|---|---|---|
| | | 전분기 | 당분기 | 증감율(%) | 전분기 | 당분기 | 증감율(%) | |
| 유형 | 보험모집 | 63 | 38 | -39.68% | 3.56 | 2.14 | -39.83% | |
| | 유지관리 | 39 | 56 | 43.59% | 2.21 | 3.16 | 43.24% | |
| | 보상 (보험금) | 217 | 214 | -1.38% | 12.27 | 12.07 | -1.62% | |
| | 기타 | 0 | 0 | 0.00% | 0 | 0 | 0.00% | |
| 합계 | | 319 | 308 | -3.45% | 18.04 | 17.38 | -3.68% | |

## 7-9. 불완전판매비율, 불완전판매계약해지율 및 청약철회비율 현황

(단위 : 건, %)

| 구 분 | 설계사 | 개인 대리점 | 법인대리점 (방카[4]) | 법인대리점 (TM[5]) | 법인대리점 (홈쇼핑[6]) | 법인대리점 (기타[7]) | 직영 복합[8] | 직영 다이렉트[9] |
|---|---|---|---|---|---|---|---|---|
| < 불완전판매비율[1]> | | | | | | | | |
| 2015 | 0.00 | 0.00 | 0.00 | 0.00 | 0.00 | 0.00 | 0.00 | 0.02 |
| 불완전판매건수 | 0 | 0 | 0 | 0 | 0 | 0 | 0 | 4 |
| 신계약건수 | 0 | 0 | 0 | 0 | 0 | 0 | 0 | 18,211 |
| 업계 평균 | 0.16 | 0.10 | 0.18 | 0.63 | 0.52 | 0.20 | 0.02 | 0.24 |
| < 불완전판매계약해지율[2]> | | | | | | | | |
| 2015 | 0.00 | 0.00 | 0.00 | 0.00 | 0.00 | 0.00 | 0.00 | 0.02 |
| 계약해지건수 | 0 | 0 | 0 | 0 | 0 | 0 | 0 | 3 |
| 신계약건수 | 0 | 0 | 0 | 0 | 0 | 0 | 0 | 18,211 |
| 업계 평균 | 0.15 | 0.10 | 0.18 | 0.63 | 0.51 | 0.19 | 0.02 | 0.23 |
| < 청약철회비율[3]> | | | | | | | | |
| 2015 | 0.00 | 0.00 | 0.00 | 0.00 | 0.00 | 0.00 | 0.00 | 4.00 |
| 청약철회건수 | 0 | 0 | 0 | 0 | 0 | 0 | 0 | 729 |
| 신계약건수 | 0 | 0 | 0 | 0 | 0 | 0 | 0 | 18,211 |
| 업계 평균 | 2.55 | 2.18 | 6.33 | 11.21 | 11.91 | 3.55 | 0.98 | 8.57 |

주1) (품질보증해지 건수 + 민원해지 건수 + 무효건수) / 신계약 건수 × 100

주2) (품질보증해지 건수 + 민원해지 건수) / 신계약 건수 × 100

주3) 청약철회건수 / 신계약 건수 × 100

주4) 은행, 증권회사 등 금융기관이 운영하는 보험대리점

주5) 전화 등을 이용하여 모집하는 통신판매(tele-marketing) 전문보험대리점

주6) 홈쇼핑사가 운영하는 보험대리점

주7) 방카슈랑스, TM, 홈쇼핑을 제외한 법인대리점으로 일반적으로 대면모집 법인대리점

주8) 대면모집과 非대면모집을 병행하는 보험회사 직영 모집조직

주9) 통신판매를 전문으로 하는 보험회사 직영 모집조직(직영 TM 설계사의 경우 직영다이렉트 조직에 포함하여 작성)

## 7-10. 보험금 부지급률 및 보험금 불만족도

(단위 : 건, %)

| 구 분 | 보험금 부지급률[1] | 구 분 | 보험금 불만족도[2] |
|---|---|---|---|
| 2015 | 0.40 | 2015 | 0.00 |
| 보험금 부지급건수[3] | 16 | 보험금청구 후 해지건[5] | 0 |
| 보험금 청구건수[4] | 3,958 | 보험금청구된 계약건[6] | 3,420 |
| 업계 평균 | 0.80 | 업계 평균 | 0.22 |

주 1) 보험금 부지급건수 / 보험금 청구건 × 100

주 2) 보험금 청구후 해지건 / 보험금 청구된 계약건 × 100

주 3) 보험금 청구건에 대해 보험금이 지급되지 않은 건

주 4) 직전 3 개 회계연도의 신계약 중 보험금 청구권자가 약관상 보험금 지급사유로 알고 보험금을 청구한 건

주 5) 보험금청구된 계약건 중 보험금 청구 후 품질보증해지.민원해지 건, 보험금 부지급 후 고지의무위반해지. 보험회사 임의해지* 건

* 계약자 임의해지 건 제외

주 6) 직전 3 개 회계연도의 신계약 중 보험금 청구된 보험계약건(증권번호 기준)

주 7) 보험금부지급률의 보험금청구건은 사고일자 + 증권번호 + 피보험자 기준으로 산출되었으나, FY'12 결산 경영공시 부터는 단계적으로 청구일자 방식으로 변경하여 CY'14 결산경영공시 부터는 산출대상기간 전부를 청구일자 기준으로 산출

## 7-11. 사회공헌활동

자원봉사 동호회 및 당사 직원이 직접 진행하는 '찾아가는 어린이교통안전교육'의 형태로 운영되고 있는 당사 사회공헌활동은 현재 동방사회복지회를 통한 미혼모 아기 돌보기, 현장 봉사활동 및 후원금 기부, 물품 지원활동, 교통안전 교육을 위주로 전개되고 있습니다. 아울러 AXA 그룹은 전 세계 기업책임주간 동안 '기후변화 예방'과 같은 범지구적 사안에 관한 미션을 진행하여 국제적 NGO 단체인 CARE 에서 추진하고 있는 특정 활동에 지원금을 전달하고 있습니다.

### 1) 사회공헌활동 비전

당사의 사회공헌 활동의 비전은 주주, 직원, 지역사회, 환경, 협력업체라는 5 개의 축을 중심으로 Risk Education 을 통해 사회와 환경에 공헌하는 것을 그 목적으로 하고 있습니다.

## 2) 사회공헌활동 주요 현황

(단위 : 백만원, 명)

| 구분 | 사회공헌 기부금액 | 전담 직원수 | 내규화 여부 | 봉사인원 | | 봉사시간 | | 인원수 | | 당기 순이익 |
|---|---|---|---|---|---|---|---|---|---|---|
| | | | | 임직원 | 설계사 | 임직원 | 설계사 | 임직원 | 설계사 | |
| 2015년 | 137 | 2 | X | 1,966 | 0 | 1,012 | 0 | 1,591 | 0 | -30,153 |

주) 당사는 설계사 조직이 없습니다.

## 3) 분야별 사회공헌활동 세부내용

(단위 : 백만원, 명)

| 분야 | 주요 사회공헌활동 | 기부(집행) 금액 | 자원봉사활동 | | | |
|---|---|---|---|---|---|---|
| | | | 임직원 | | 설계사 | |
| | | | 인원 | 시간 | 인원 | 시간 |
| 지역사회·공익 | 미혼모 아기돌보기, 후원금/ 후원물품 기부 | 10 | 832 | 256 | | |
| 문화·예술·스포츠 | | | | | | |
| 학술·교육 | | | | | | |
| 환경보호 | | | | | | |
| 글로벌 사회공헌 | CR Week 교통안전 캠페인 | 21 | 1,134 | 756 | | |
| 공동사회공헌 | 손보사 공헌금 | 85 | | | | |
| 서민금융 | 새희망힐링펀드 | 21 | | | | |
| 기타 | | | | | | |
| 총계 | | 137 | 1,966 | 1,012 | | |

주) 2015년 4분기 누적실적 기준이며 당사는 설계사 조직이 없습니다.

## 7-12. 보험회사 손해사정업무 처리현황

○ 기간 : `15.1.1 ~`15.12.31

(단위 : 건, 천원, %)

| 회사명 | 위탁업체명 주1) | 종구분 | 계약기간 | 총 위탁 건수주2) | 총 위탁 수수료 | 위탁비율 (%)주3) | 지급수수료 비율(%)주4) |
|---|---|---|---|---|---|---|---|
| 악사 손해 보험 | 국제손사 | 4종 | 2015.01.01~2015.12.31 | 225 | 92,423 | 88.20 | 88.20 |
| | T&G손사 | 4종 | 2015.01.01~2015.12.31 | 30 | 12,402 | 11.80 | 11.80 |
| | **총계** | | | **255** | **104,825** | **100.00** | **100.00** |

주1) 위탁업체가 자회사인 경우 위탁업체명에 자회사임을 별도로 명기
주2) 업무위탁이 종결되어 수수료 지급 완료된 건 기준으로 작성
주3) 위탁비율 = 업체별 총 위탁 건수 / 전체 위탁건수
주4) 지급수수료 비율 = 업체별 총 수수료 지급액/ 전체 수수료 지급액

## 7-13. 신탁부분

해당사항 없음

# 8. 재무제표

## 8-1. 감사보고서

악사손해보험주식회사
주주 및 이사회 귀중

우리는 별첨된 악사손해보험주식회사의 재무제표를 감사하였습니다. 동 재무제표는 2015 년 12 월 31 일과 2014 년 12 월 31 일 현재의 재무상태표, 동일로 종료되는 양 보고기간의 포괄손익계산서, 자본변동표 및 현금흐름표 그리고 유의적인 회계정책의 요약과 그 밖의 설명정보로 구성되어 있습니다.

**재무제표에 대한 경영진의 책임**

경영진은 한국채택국제회계기준에 따라 이 재무제표를 작성하고 공정하게 표시할 책임이 있으며, 부정이나 오류로 인한 중요한 왜곡표시가 없는 재무제표를 작성하는데 필요하다고 결정한 내부통제에 대해서도 책임이 있습니다.

**감사인의 책임**

우리의 책임은 우리가 수행한 감사를 근거로 해당 재무제표에 대하여 의견을 표명하는데 있습니다. 우리는 대한민국의 회계감사기준에 따라 감사를 수행하였습니다. 이 기준은 우리가 윤리적 요구사항을 준수하며 재무제표에 중요한 왜곡표시가 없는지에 대한 합리적인 확신을 얻도록 감사를 계획하고 수행할 것을 요구하고 있습니다.

감사는 재무제표의 금액과 공시에 대한 감사증거를 입수하기 위한 절차의 수행을 포함합니다. 절차의 선택은 부정이나 오류로 인한 재무제표의 중요한 왜곡표시위험에 대한 평가 등 감사인의 판단에 따라 달라집니다. 감사인은 이러한 위험을 평가할 때, 상황에 적합한 감사절차를 설계하기 위하여 기업의 재무제표 작성 및 공정한 표시와 관련된 내부통제를 고려합니다. 그러나 이는 내부통제의 효과성에 대한 의견을 표명하기 위한 것이 아닙니다. 감사는 또한 재무제표의 전반적 표시에 대한 평가뿐 아니라, 재무제표를 작성하기 위하여 경영진이 적용한 회계정책의 적합성과 경영진이 도출한 회계추정치의 합리성에 대한 평가를 포함합니다.

우리가 입수한 감사증거가 감사의견을 위한 근거로서 충분하고 적합하다고 우리는 믿습니다.

**감사의견**

우리의 의견으로는 회사의 재무제표는 악사손해보험주식회사의 2015 년 12 월 31 일과 2014 년 12 월 31 일의 현재의 재무상태, 동일로 종료되는 양 보고기간의 재무성과 및 현금흐름을 한국채택국제회계기준에 따라 중요성의 관점에서 공정하게 표시하고 있습니다.

삼 일 회 계 법 인
대 표 이 사 안 경 태

# 8-2. 대차대조표(재무상태표)

제 17 기 : 2015년 12월 31일 현재

제 16 기 : 2014년 12월 31일 현재

악사손해보험주식회사 (단위 : 원)

| 과 목 | 제 17 기 (당 기) | | 제 16 기 (전 기) | |
|---|---|---|---|---|
| Ⅰ. 현금 및 현금성자산 | | 644,616,784 | | 686,839,416 |
| 1. 현금 | 3,383,370 | | 3,316,440 | |
| 2. 당좌예금 | 14,544,911 | | 18,351,593 | |
| 3. 보통예금 | 626,688,503 | | 665,171,383 | |
| Ⅱ. 당기손익인식금융자산 | | 207,732,979,494 | | 168,859,250,746 |
| 1. 금융채 | 9,340,120,000 | | | |
| 2. 회사채 | 25,864,736,131 | | 24,858,511,600 | |
| 3. 수익증권 | 41,998,002,116 | | 12,892,202,623 | |
| 4. 기타유가증권 | 130,530,121,247 | | 131,108,536,523 | |
| Ⅲ. 매도가능금융자산 | | 370,675,980,856 | | 318,392,956,348 |
| 1. 국공채 | 81,065,730,569 | | 70,876,229,701 | |
| 2. 특수채 | 154,608,291,685 | | 133,843,020,088 | |
| 3. 금융채 | 70,927,578,990 | | 50,430,394,976 | |
| 4. 회사채 | 62,476,379,612 | | 61,645,311,583 | |
| 5. 수익증권 | 1,598,000,000 | | 1,598,000,000 | |
| Ⅳ. 대여금 및 수취채권 | | 149,992,247,165 | | 157,532,842,605 |
| 대손충당금 | | △611,600,366 | | △608,263,652 |
| 현재가치할인차금 | | △1,056,412,000 | | △1,371,979,906 |
| 1. 대출채권 | 9,002,248,068 | | 10,657,628,333 | |
| 2. 정기예금 | 12,200,000,000 | | 22,200,000,000 | |
| 3. 기타예금 | 8,000,000 | | 8,000,000 | |
| 4. 보험미수금 | 56,428,103,824 | | 55,803,692,064 | |
| 5. 미수금 | 38,680,371,127 | | 35,447,435,839 | |
| 6. 보증금 | 24,839,075,456 | | 24,502,451,236 | |
| 7. 미수수익 | 8,531,689,915 | | 8,560,876,358 | |
| 8. 공탁금 | 302,758,775 | | 352,758,775 | |
| Ⅴ. 유형자산 | | 7,171,603,116 | | 6,191,362,568 |
| 1. 비품 | 20,404,353,589 | | 26,537,741,188 | |
| 감가상각누계액 | △13,681,753,507 | | △20,471,619,710 | |
| 2. 차량운반구 | 49,557,330 | | 43,412,621 | |
| 감가상각누계액 | △9,085,505 | | △43,411,621 | |
| 3. 임차점포시설물 | 866,062,110 | | 634,173,623 | |
| 감가상각누계액 | △457,530,901 | | △508,933,533 | |
| Ⅵ. 무형자산 | | 6,872,385,907 | | 8,532,318,615 |
| Ⅶ. 재보험자산 | | 122,010,904,958 | | 114,947,265,657 |
| Ⅷ. 미상각신계약비 | | 4,886,526,797 | | 6,073,311,867 |
| Ⅸ. 기타자산 | | 11,308,489,922 | | 10,974,264,414 |
| 1. 선급비용 | 1,527,090,232 | | 1,540,154,852 | |
| 2. 구상채권 | 7,348,169,893 | | 6,669,917,512 | |
| 3. 선급금 | 62,755,881 | | 766,234,800 | |
| 4. 미수법인세환급액 | 2,348,570,600 | | 1,983,956,550 | |
| 5. 선급부가세 | 21,903,316 | | 14,000,700 | |
| 자산총계 | | 879,627,722,633 | | 790,210,168,678 |

| 과 목 | 제 17 기 (당 기) | | 제 16 기 (전 기) | |
|---|---|---|---|---|
| Ⅰ. 보험계약부채 | | 632,969,352,182 | | 581,244,917,499 |
| 1. 지급준비금 | 174,181,427,180 | | 161,515,106,542 | |
| 2. 보험료적립금 | 57,794,843,899 | | 46,148,078,152 | |
| 3. 미경과보험료적립금 | 400,993,081,103 | | 373,581,732,805 | |
| Ⅱ. 금융부채 | | 59,241,178,644 | | 50,013,622,097 |
| 1. 보험미지급금 | 58,005,239,644 | | 48,191,905,837 | |
| 2. 미지급금 | 1,235,939,000 | | 1,821,716,260 | |
| Ⅲ. 기타부채 | | 50,501,609,419 | | 42,734,490,960 |
| 1. 미지급비용 | 25,190,412,930 | | 18,593,243,976 | |
| 2. 가수보험료 | 86,418,426 | | 88,676,127 | |
| 3. 예수금 | 1,695,440,438 | | 1,229,770,321 | |
| 4. 미지급부가세 | 342,186,992 | | 163,401,601 | |
| 5. 복구충당부채 | 985,715,719 | | 773,863,300 | |
| 6. 그밖의기타부채 | 22,201,434,914 | | 21,885,535,635 | |
| 부채총계 | | 742,712,140,245 | | 673,993,030,556 |
| Ⅰ. 자본금 | | 218,214,290,000 | | 182,214,290,000 |
| 1. 보통주자본금 | 218,214,290,000 | | 182,214,290,000 | |
| Ⅱ. 자본잉여금 | | 22,780,420,148 | | 7,668,661,004 |
| 1. 주식발행초과금 | 19,156,406,000 | | 4,936,634,000 | |
| 2. 기타자본잉여금 | 3,624,014,148 | | 2,732,027,004 | |
| Ⅲ. 결손금 | | △110,076,436,871 | | △79,923,730,664 |
| 1. 미처리결손금 | △110,076,436,871 | | △79,923,730,664 | |
| (당기순이익) | (△30,152,706,207) | | (△34,031,353,292) | |
| Ⅳ. 기타포괄손익누계액 | | 5,997,309,111 | | 6,257,917,782 |
| 1. 매도가능금융자산평가손익 | 5,997,309,111 | | 6,257,917,782 | |
| 자본총계 | | 136,915,582,388 | | 116,217,138,122 |
| 부채와자본총계 | | 879,627,722,633 | | 790,210,168,678 |

# 8-3. (포괄)손익계산서

제 17 기 : 2015년 1월 1일부터 2015년 12월 31일까지

제 16 기 : 2014년 1월 1일부터 2014년 12월 31일까지

악사손해보험주식회사 (단위 : 원)

| 과 목 | 제 17 기 (당 기) | | 제 16 기 (전 기) | |
|---|---|---|---|---|
| Ⅰ. 영 업 수 익 | | 970,202,778,103 | | 906,358,133,297 |
| 1. 보 험 료 수 익 | | 751,288,574,556 | | 698,425,307,019 |
| 가. 원 수 보 험 료 | 783,347,236,758 | | 729,294,244,476 | |
| 나. 수 재 보 험 료 | 142,529 | | △487,820 | |
| 다. 해 지 환 급 금 | △32,058,804,731 | | △30,868,449,637 | |
| 2. 재 보 험 금 수 익 | | 164,768,408,607 | | 153,376,594,608 |
| 가. 재 보 험 금 | 170,726,044,451 | | 158,648,462,432 | |
| 나. 재 보 험 금 환 급 | △5,957,635,844 | | △5,271,867,824 | |
| 3. 재 보 험 자 산 전 입 액 | | 7,063,639,301 | | 8,114,428,749 |
| 가. 지 급 준 비 금 전 입 액 | 217,649,272 | | 2,772,315,914 | |
| 나. 미경과보험료적립금전입액 | 6,845,990,029 | | 5,342,112,835 | |
| 4. 구 상 이 익 | | 678,252,381 | | |
| 5. 이 자 수 익 | | 13,957,102,433 | | 14,467,658,657 |
| 6. 금 융 상 품 투 자 수 익 | | 5,382,604,696 | | 5,629,641,298 |
| 가. 당기손익인식금융자산 처분이익 | 3,307,717,222 | | 3,960,262,485 | |
| 나. 매도가능금융자산 처분이익 | 428,073,253 | | | |
| 다. 당기손익인식금융자산 평가이익 | 1,646,814,221 | | 1,669,378,813 | |
| 7. 외 환 거 래 이 익 | | 30,685,475 | | 83,622,290 |
| 가. 외 환 차 익 | 1,684,391 | | 1,006,477 | |
| 나. 외 화 환 산 이 익 | 29,001,084 | | 82,615,813 | |
| 8. 수 입 경 비 | | 26,712,417,716 | | 25,962,146,113 |
| 9. 수 입 손 해 조 사 비 | | 42,224,602 | | 87,109,243 |
| 10. 기 타 의 영 업 수 익 | | 278,868,336 | | 211,625,320 |
| 가. 영 업 잡 이 익 | 278,868,336 | | 211,625,320 | |
| Ⅱ. 영 업 비 용 | | 1,001,425,488,502 | | 941,994,488,143 |
| 1. 보 험 금 비 용 | | 561,634,009,671 | | 516,405,687,622 |
| 가. 원 수 보 험 금 | 587,283,771,837 | | 538,176,634,037 | |
| 나. 수 재 보 험 금 | 1,730,884 | | 5,014,201 | |
| 다. 보 험 금 환 입 | △25,651,493,050 | | △21,775,960,616 | |
| 2. 재 보 험 료 비 용 | | 200,581,700,727 | | 186,644,876,768 |
| 가. 재 보 험 료 | 209,721,063,604 | | 195,504,244,862 | |
| 나. 해 지 환 급 금 환 입 | △9,139,362,877 | | △8,859,368,094 | |
| 3. 환 급 금 비 용 | | 2,940,525,840 | | 2,054,519,780 |
| 가. 장 기 해 지 환 급 금 | 2,940,525,840 | | 2,054,519,780 | |
| 4. 보 험 계 약 부 채 전 입 액 | | 51,724,434,683 | | 61,067,457,135 |
| 가. 지 급 준 비 금 전 입 액 | 12,666,320,638 | | 28,081,064,049 | |
| 나. 보 험 료 적 립 금 전 입 액 | 11,646,765,747 | | 11,631,573,774 | |
| 다. 미경과보험료적립금전입액 | 27,411,348,298 | | 21,354,819,312 | |
| 5. 구 상 손 실 | | | | 1,593,080,242 |
| 6. 사 업 비 | | 125,155,764,089 | | 120,850,109,155 |

| 과 목 | 제 17 기 (당 기) | | 제 16 기 (전 기) | |
|---|---|---|---|---|
| 7. 지급손해조사비 | | 52,533,521,533 | | 47,737,088,417 |
| 8. 신계약비상각비 | | 2,196,599,837 | | 2,338,411,234 |
| 9. 이자비용 | | 415,384 | | 537,093 |
| 10. 금융상품투자비용 | | 1,080,084,134 | | 46,282,333 |
| 가. 당기손익인식금융자산 처분손실 | 176,577,325 | | 46,282,333 | |
| 나. 매도가능금융자산 처분손실 | 173,076,940 | | | |
| 다. 당기손익인식금융자산 평가손실 | 730,429,869 | | | |
| 11. 외환거래손실 | | 80,111,631 | | 26,130,224 |
| 가. 외환차손 | 5,404,689 | | 26,130,224 | |
| 나. 외화환산손실 | 74,706,942 | | | |
| 12. 무형자산상각비 | | 3,187,237,808 | | 2,919,928,587 |
| 13. 재산관리비 | | 310,599,981 | | 308,046,011 |
| 14. 기타의영업비용 | | 483,184 | | 2,333,542 |
| 가. 영업잡손실 | 483,184 | | 2,333,542 | |
| **Ⅲ. 영업이익** | | **△31,222,710,399** | | **△35,636,354,846** |
| **Ⅳ. 영업외수익** | | **4,788,174,419** | | **2,802,723,326** |
| 1. 유형자산처분이익 | 14,445,000 | | 3,639,000 | |
| 2. 영업외잡이익 | 4,773,729,419 | | 2,799,084,326 | |
| **Ⅴ. 영업외비용** | | **3,644,665,216** | | **2,262,052,223** |
| 1. 유형자산처분손실 | 94,311,529 | | 140,444 | |
| 2. 기부금 | 106,280,996 | | 61,896,484 | |
| 3. 과징금, 과태료, 벌과금 등 | 3,900,000 | | | |
| 4. 영업외잡손실 | 3,440,172,691 | | 2,200,015,295 | |
| **Ⅵ. 법인세차감전순이익(손실)** | | **△30,079,201,196** | | **△35,095,683,743** |
| **Ⅶ. 법인세비용(이익)** | | **73,505,011** | | **△1,064,330,451** |
| **Ⅷ. 당기순이익(손실)** | | **△30,152,706,207** | | **△34,031,353,292** |
| **Ⅸ. 기타포괄손익** | | **△260,608,671** | | **3,773,539,489** |
| 1. 매도가능금융자산평가손익 | △260,608,671 | | 3,773,539,489 | |
| **Ⅹ. 총포괄손익** | | **△30,413,314,878** | | **△30,257,813,803** |

## 8-4. 결손금처리계산서

제 17 기 : 2015년 1월 1일부터 2015년 12월 31일까지 처리확정일 : 2016년 3월 25일

제 16 기 : 2014년 1월 1일부터 2014년 12월 31일까지 처리확정일 : 2015년 3월 30일

악사손해보험주식회사 (단위 : 원)

| 과 목 | 제 17 기 (당 기) | | 제 16 기 (전 기) | |
|---|---|---|---|---|
| Ⅰ. 미 처 리 결 손 금 | | △110,076,436,871 | | △79,923,730,664 |
| 1. 전 기 이 월 결 손 금 | △79,923,730,664 | | △45,892,377,372 | |
| 2. 당 기 순 이 익 ( 손 실 ) | △30,152,706,207 | | △34,031,353,292 | |
| Ⅱ. 차기이월미처리결손금 | | △110,076,436,871 | | △79,923,730,664 |

# 8-5. 현금흐름표

제 17 기 : 2015년 1월 1일부터 2015년 12월 31일까지

제 16 기 : 2014년 1월 1일부터 2014년 12월 31일까지

악사손해보험주식회사 (단위 : 원)

| 과 목 | 제 17 기 (당 기) | | 제 16 기 (전 기) | |
|---|---|---|---|---|
| **Ⅰ.영업활동으로인한현금흐름** | | **△4,064,340,110** | | **△16,329,300,251** |
| 1. 영업으로부터 창출된 현금흐름 | | △16,958,021,888 | | △26,972,238,421 |
| 가.당기순이익(손실) | | △30,152,706,207 | | △34,031,353,292 |
| 나.현금의 유출이 없는 비용등의 가산 | | 61,374,622,585 | | 70,096,618,484 |
| 보험계약부채전입액 | 51,724,434,683 | | 61,067,457,135 | |
| 감가상각비 | 2,209,173,735 | | 1,791,398,608 | |
| 대손상각비 | 3,336,714 | | 2,691,557 | |
| 주식보상비용 | 891,987,144 | | 352,808,104 | |
| 신계약비상각비 | 2,196,599,837 | | 2,338,411,234 | |
| 유형자산처분손실 | 94,311,529 | | 140,444 | |
| 무형자산상각비 | 3,187,237,808 | | 2,936,686,727 | |
| 외화환산손실 | 74,706,942 | | | |
| 복구충당부채전입액 | 15,406,989 | | 13,407,340 | |
| 구상손실 | | | 1,593,080,242 | |
| 이자비용 | 415,384 | | 537,093 | |
| 당기손익인식금융자산평가손실 | 730,429,869 | | | |
| 매도가능금융자산처분손실 | 173,076,940 | | | |
| 법인세비용 | 73,505,011 | | | |
| 다.현금의 유입이 없는 수익등의 차감 | | △23,834,064,003 | | △25,405,290,006 |
| 재보험자산전입액 | 7,063,639,301 | | 8,114,428,749 | |
| 당기손익인식금융자산평가이익 | 1,646,814,221 | | 1,669,378,813 | |
| 매도가능금융자산처분이익 | 428,073,253 | | | |
| 이자수익 | 13,957,102,433 | | 14,467,658,657 | |
| 구상이익 | 678,252,381 | | | |
| 유형자산처분이익 | 14,445,000 | | 3,639,000 | |
| 외화환산이익 | 29,001,084 | | 82,615,813 | |
| 복구공사이익 | 16,736,330 | | 3,238,523 | |
| 법인세수익 | | | 1,064,330,451 | |
| 라.영업활동으로 인한 자산부채의 변동 | | △24,345,874,263 | | △37,632,213,607 |
| 당기손익인식금융자산의 증가 | △37,957,344,396 | | △28,199,520,769 | |
| 대출채권의 감소 | 1,655,380,265 | | 294,856,473 | |
| 보험미수금의 증가 | △624,411,760 | | △18,917,852,099 | |
| 미수금의 증가 | △3,232,935,288 | | △1,286,805,972 | |
| 선급비용의 증가 | 339,382,651 | | 1,139,340,084 | |
| 신계약비의 증가 | △1,009,814,767 | | △1,225,344,052 | |
| 선급금의 감소(증가) | 372,778,919 | | △1,938,906,323 | |
| 선급부가세의 증가 | △7,902,616 | | △8,594,700 | |
| 보험미지급금의 증가 | 9,813,333,807 | | 9,466,094,373 | |

| 과 목 | 제 17 기 (당 기) | | 제 16 기 (전 기) | |
|---|---|---|---|---|
| 미지급금의 증가(감소) | △1,203,901,260 | | 940,165,480 | |
| 미지급비용의 증가(감소) | 6,555,618,189 | | △2,892,654,414 | |
| 가수보험료의 증가(감소) | △2,257,701 | | 5,465,522 | |
| 예수금의 증가 | 465,670,117 | | 71,707,954 | |
| 미지급부가세의 증가 | 174,630,298 | | 87,516,702 | |
| 그밖의기타부채의 증가 | 315,899,279 | | 4,832,318,134 | |
| 2. 이자의 수취 | | 13,258,711,214 | | 11,146,039,503 |
| 3. 이자의 지급 | | △415,384 | | △537,093 |
| 4. 법인세 지급 | | △364,614,052 | | △502,564,240 |
| **Ⅱ.투자활동으로 인한 현금흐름** | | **△46,197,654,522** | | **16,280,509,261** |
| 1. 투자활동으로 인한 현금유입액 | | 97,275,347,335 | | 74,409,078,918 |
| 가.정기예금의 감소 | 22,200,000,000 | | | |
| 나.기타예금의 감소 | | | 2,936,604,918 | |
| 다.매도가능금융자산의 상환 | 72,481,588,555 | | 69,995,700,000 | |
| 라.비품의 처분 | 7,800,000 | | 3,815,000 | |
| 마.차량운반구의 처분 | 7,800,000 | | | |
| 바.보증금의 감소 | 2,528,158,780 | | 1,472,959,000 | |
| 사.공탁금의 회수 | 50,000,000 | | | |
| 2. 투자활동으로 인한 현금유출액 | | △143,473,001,857 | | △58,128,569,657 |
| 가.정기예금의 증가 | 12,200,000,000 | | 20,000,000,000 | |
| 나.매도가능금융자산의 취득 | 124,758,038,705 | | 31,598,000,000 | |
| 다.비품의 취득 | 2,312,877,722 | | 2,738,527,263 | |
| 라.차량운반구의 취득 | 49,557,330 | | | |
| 마.원상복구비용지급 | 167,700,000 | | 20,200,000 | |
| 바.소프트웨어의 증가 | 1,090,045,100 | | 1,029,133,819 | |
| 사.개발비의 증가 | 30,000,000 | | 79,200,000 | |
| 아.보증금의 증가 | 2,864,783,000 | | 2,415,749,800 | |
| 자.공탁금의 증가 | | | 247,758,775 | |
| **Ⅲ.재무활동으로 인한 현금흐름** | | **50,219,772,000** | | |
| 1. 재무활동으로 인한 현금유입액 | | 50,219,772,000 | | |
| 가.유상증자 | 50,219,772,000 | | | |
| **Ⅳ.현금의 증가 감소(Ⅰ+Ⅱ+Ⅲ)** | | **△42,222,632** | | **△48,790,990** |
| **Ⅴ.기초의 현금** | | **686,839,416** | | **735,630,406** |
| **Ⅵ.기말의 현금** | | **644,616,784** | | **686,839,416** |

## 8-6. 자본변동표

제 17 기 : 2015년 1월 1일부터 2015년 12월 31일까지

제 16 기 : 2014년 1월 1일부터 2014년 12월 31일까지

악사손해보험주식회사 (단위 : 원)

| 과 목 | 자본금 | 자본잉여금 | 결손금 | 기타포괄 손익누계 | 총 계 |
|---|---|---|---|---|---|
| Ⅰ. 제 16 기 기 초 금 액 | 182,214,290,000 | 6,955,971,092 | △45,892,377,372 | 2,484,378,293 | 145,762,262,013 |
| 당기순이익(손실) | | | △34,031,353,292 | | △34,031,353,292 |
| 매도가능증권평가손익 | | | | 3,773,539,489 | 3,773,539,489 |
| 기타자본잉여금 증감 | | 712,689,912 | | | 712,689,912 |
| Ⅱ. 제 16 기 기 말 금 액 | 182,214,290,000 | 7,668,661,004 | △79,923,730,664 | 6,257,917,782 | 116,217,138,122 |
| Ⅲ. 제 17 기 기 초 금 액 | 182,214,290,000 | 7,668,661,004 | △80,351,136,634 | 6,685,323,752 | 116,217,138,122 |
| 전기오류수정효과 | | | 427,405,970 | △427,405,970 | |
| 수 정 후 금 액 | 182,214,290,000 | 7,668,661,004 | △79,923,730,664 | 6,257,917,782 | 116,217,138,122 |
| 당기순이익(손실) | | | △30,152,706,207 | | △30,152,706,207 |
| 매도가능증권평가손익 | | | | △260,608,671 | △260,608,671 |
| 유 상 증 자 | 36,000,000,000 | 14,219,772,000 | | | 50,219,772,000 |
| 기타자본잉여금 증감 | | 891,987,144 | | | 891,987,144 |
| Ⅳ. 제 17 기 기 말 금 액 | 218,214,290,000 | 22,780,420,148 | △110,076,436,871 | 5,997,309,111 | 136,915,582,388 |

# 8-7. 주석사항

## (1) 중요한 회계정책

다음은 재무제표의 작성에 적용된 주요한 회계정책입니다. 이러한 정책은 별도의 언급이 없다면, 표시된 회계기간에 계속적으로 적용됩니다.

### 가. 재무제표 작성기준

회사의 재무제표는 한국채택국제회계기준에 따라 작성되었습니다. 한국채택국제회계기준은 국제회계기준위원회("IASB")가 발표한 기준서와 해석서 중 대한민국이 채택한 내용을 의미합니다.

한국채택국제회계기준은 재무제표 작성시 중요한 회계추정의 사용을 허용하고 있으며, 회계정책을 적용함에 있어 경영진의 판단을 요구하고 있습니다. 보다 복잡하고 높은 수준의 판단이 요구되는 부분이나 중요한 가정 및 추정이 요구되는 부분은 주석 3 에서 설명하고 있습니다.

### ㄱ. 회계정책의 변경과 공시

### 회사가 채택한 제・개정 기준서

회사는 2015 년 1 월 1 일로 개시하는 회계기간부터 다음의 제・개정 기준서를 신규로 적용했습니다.

- 기업회계기준해석서 제 1019 호 '종업원급여' 개정

기업회계기준서 제 1019 호 '종업원급여'의 개정에 따라 확정급여형 퇴직급여제도를 운영하는 회사가 종업원 또는 제 3 자로부터 기여금을 납입받는 경우에 실무적 간편법에 따른 회계처리가 허용됩니다. 상기의 개정 기준서의 적용이 재무제표에 미치는 유의적인 영향은 없습니다.

- 한국채택국제회계기준 2010-2012 연차개선

한국채택국제회계기준 2010-2012 연차개선은 아래의 개정을 주요 내용으로 하고 있으며, 개정 기준서의 적용으로 인해 재무제표에 미치는 유의적인 영향은 없습니다.

- 기업회계기준서 제 1102 호 '주식기준보상' 개정 : '가득조건', '성과조건', '용역조건'의 정의를 명확히 함
- 기업회계기준서 제 1103 호 '사업결합' 개정 : 조건부대가의 분류 및 측정을 명확히 함
- 기업회계기준서 제 1016 호 '유형자산' 및 제 1038 호 '무형자산' 개정 : 재평가모형을 적용하는 경우 총장부금액과 감가상각누계액의 표시방법을 명확히 함
- 기업회계기준서 제 1024 호 '특수관계자 공시' 개정 : 보고기업 또는 보고기업의 지배기업에 주요 경영서비스를 제공하는 기업을 특수관계자에 포함하도록 함

- 한국채택국제회계기준 2011-2013 연차개선

한국채택국제회계기준 2011-2013 연차개선은 아래의 개정을 주요 내용으로 하고 있으며, 개정 기준서의 적용으로 인해 재무제표에 미치는 유의적인 영향은 없습니다.

- 기업회계기준서 제 1103 호 '사업결합' 개정 : 공동약정의 구성에 대한 회계처리는 기준서 제 1103 호가 적용되지 않음을 명백히 함.
- 기업회계기준서 제 1113 호 '공정가치측정' 개정 : 금융상품 집합의 공정가치를 순포지션에 근거하여 측정하는 것을 허용하는 포트폴리오 예외조항이 비금융계약을 포함하여, 기업회계기준서 제 1039 호의 적용범위에 해당하는 모든 계약에 적용된다는 것을 명확히 함
- 기업회계기준서 제 1040 호 '투자부동산' 개정 : 기업회계기준서 제 1040 호와 제 1103 호가 상호배타적이지 않음을 명확히 함

## 회사가 적용하지 않은 제・개정 기준서 및 해석서

제정 또는 공표됐으나 2015 년 1 월 1 일 이후 시작하는 회계연도에 시행일이 도래하지 않았고, 조기 적용하지 않은 제・개정 기준서는 다음과 같습니다. 회사는 해당 기준의 적용이 재무제표에 미치는 영향은 유의적이지 않을 것으로 예상하고 있습니다.

- 기준서 제 1001 호 '재무제표 표시' 개정
- 기준서 제 1016 호 '유형자산' 및 기준서 제 1041 호 '농림어업' : 생산용식물
- 기준서 제 1016 호 '유형자산' 및 기준서 제 1038 호 '무형자산' : 수익에 기초한 감가상각방법
- 기준서 제 1110 호 '연결재무제표', 기준서 제 1028 호 '관계기업과 공동기업에 대한 투자' 및 기준서 제 1112 호 '타기업에 대한 지분의 공시' : 투자기업의 연결 면제
- 기준서 제 1111 호 '공동약정'
- 한국채택국제회계기준 2012-2014 연차개선

또한, 제정 또는 공표됐으나 2015 년 1 월 1 일 이후 시작하는 회계연도에 시행일이 도래하지 않았고, 조기 적용하지 않은 제정 기준서는 다음과 같습니다.

- 기준서 제 1109 호 '금융상품'

2015 년 12 월 공표된 금융상품에 대한 새로운 기준은 금융상품의 인식과 측정을 규정한 기준서 제 1039 호를 대체합니다.

기업회계기준서 제 1109 호 '금융상품'은 금융상품의 분류와 측정을 사업모형과 상품의 현금흐름 특성에 근거하여 상각후원가, 기타포괄손익-공정가치, 당기손익-공정가치로 측정되도록 분류할 것을 규정하고 해당 분류에 따른 손익인식 방법을 규정하고 있습니다. 또한 손상모형은 기대신용손실과 그 변동을 인식하도록 변경되었습니다. 한편 위험회피회계에 대해서는 기업들의 위험관리와 일관되도록 부분적인 개정이 반영되었습니다. 새로운 기준서는 2018 년 1 월 1 일 이후 최초로 시작하는 회계연도부터 적용되고 조기 적용이 허용되며 당기손익-공정가치로

지정한 금융부채의 손익에 대한 부분적 조기적용도 허용됩니다. 회사는 개정 기준서 적용에 따른 영향을 파악하고 있습니다.

- 기업회계기준서 제 1115 호 고객과의 계약에서 생기는 수익

2015 년 12 월 공표한 수익인식에 대한 새로운 기준은 재화와 용역에 대한 수익인식 기준인 기준서 제 1018 호와 건설계약 수익인식 기준인 제 1011 호 및 관련 해석서를 대체합니다.

기업회계기준서 제 1115 호 '고객과의 계약에서 생기는 수익'은 현행 수익인식 기준의 위험과 보상 이전 모형을 대체하여 고객에게 재화나 용역에 대한 통제가 이전될 때 수익을 인식한다는 원칙에 기초하여 5 단계의 과정을 적용하여 수익을 인식하도록 요구합니다. 현행 수익인식과 주요한 차이로 재화나 용역이 묶음으로 제공될 때 구분되는 수행의무 별로 수익인식기준을 적용하도록 하고 변동대가 인식에 대한 제약을 규정하고 있으며, 수익을 일정 기간에 걸쳐 인식하기 위한 조건과 증가된 공시사항 등이 포함되었습니다. 새로운 기준서는 2018 년 1 월 1 일 이후 최초로 시작되는 회계연도부터 적용되고 조기 적용이 허용됩니다. 회사는 개정 기준서 적용에 따른 영향을 파악하고 있습니다.

## 나. 영업부문

영업부문은 보험업단일부문으로서 보고기간 종료일 현재 부문별 자산, 부채 및 당기순손익은 첨부된 재무제표와 동일합니다. 최고영업의사결정자는 영업부문에 배부될 자원과 영업부문의 성과를 평가하는데 책임이 있으며, 전략적 의사결정을 수행하는 이사회를 최고의사결정자로 보고 있습니다.

## 다. 외화환산

ㄱ. 기능통화와 표시통화
회사는 재무제표에 포함되는 항목들을 영업활동이 이루어지는 주된 경제환경에서의 통화("기능통화")를 적용하여 측정하고 있습니다. 회사의 기능통화는 대한민국 원화이며, 재무제표는 대한민국 원화로 표시되어 있습니다.

ㄴ. 외화거래와 보고기간 말의 외화환산
외화거래는 거래일의 환율 또는 재측정되는 항목인 경우 평가일의 환율을 적용한 기능통화로 인식되고, 외화거래의 결제나 화폐성 외화 자산・부채의 환산에서 발생하는 외환차이는 당기손익으로 인식됩니다.

비화폐성 금융자산・부채로부터 발생하는 외환차이는 공정가치 변동손익의 일부로 보아 당기손익 인식상품으로부터 발생하는 외환차이는 당기손익으로, 매도가능금융상품의 외환차이는 기타포괄손익에 포함하여 인식됩니다.

## 라. 현금 및 현금성자산

현금및현금성자산은 보유중인 현금, 은행예금, 기타 취득일 현재 만기일이 3 개월 이내에 도래하는 매우 유동적인 단기 투자자산을 포함하고 있습니다.

## 마. 금융자산

ㄱ. 분류 및 측정
회사는 금융자산을 당기손익인식금융자산, 매도가능금융자산, 대여금및수취채권의 범주로 구분하고 있으며 금융자산의 정형화된 매매거래는 매매일에 인식됩니다.

금융자산은 최초 인식시점에 공정가치로 측정하며, 거래원가는 당기손익인식금융자산을 제외한 금융자산은 공정가치에 가산하고 당기손익인식금융자산의 경우에는 당기비용으로 처리됩니다. 최초 인식 이후 매도가능금융자산과 당기손익인식금융자산은 후속적으로 공정가치로 인식되고, 대여금및수취채권은 유효이자율법을 적용하여 상각후원가로 측정됩니다.

당기손익인식금융자산의 공정가치 변동은 당기손익으로 인식되고, 매도가능금융자산의 공정가치변동은 기타포괄손익에 계상되어 이를 처분하거나 손상을 인식하는 때 자본에서 당기손익으로 재분류됩니다.

ㄴ. 손상
회사는 금융자산 또는 금융자산 집합의 손상 발생에 대한 객관적인 증거가 있는지를 매 보고기간말에 평가하고, 그 결과 손상되었다는 객관적인 증거가 있으며 손상사건이 신뢰성 있게 추정할 수 있는 금융자산의 추정 미래현금흐름에 영향을 미친 경우에는 손상차손을 인식하고 있습니다.

대여금및수취채권의 손상은 대손충당금 계정으로 차감표시되며, 그 외의 금융자산은 장부금액에서 직접 차감됩니다. 회사는 금융자산을 더 이상 회수 하지 못할 것으로 판단되는 때에 해당 금융자산을 제각하고 있습니다.

회사가 금융자산이 손상되었다는 객관적인 증거에는 금융자산의 발행자나 지급의무자의 유의적인 재무적 어려움, 이자지급이나 원금상환이 3 개월 이상 연체, 재무적 어려움으로 당해 금융자산에 대한 활성시장의 소멸 등이 포함됩니다. 또한, 매도가능지분상품의 공정가치가 원가로부터 30% 이상 하락하거나 6 개월 이상 지속적으로 하락하는 경우는 손상의 객관적인 증거에 해당됩니다.

ㄷ. 제거
회사는 금융자산을 양도한 경우라도 채무자의 채무불이행시의 소구권 등으로 양도한 금융자산의 소유에 따른 위험과 보상의 대부분을 회사가 보유하는 경우에는 이를 제거하지 않고 그 양도자산

전체를 계속하여 인식하되, 수취한 대가를 금융부채로 인식하고 있습니다. 해당 금융부채는 재무상태표에 "차입금"으로 분류됩니다.

## 바. 유형자산

유형자산은 역사적원가에서 감가상각누계액과 손상차손누계액을 차감하여 표시됩니다. 역사적 원가는 자산의 취득에 직접적으로 관련된 지출을 포함합니다.

토지를 제외한 자산은 취득원가에서 잔존가치를 제외하고, 다음의 추정 경제적 내용연수에 걸쳐 정액법으로 상각됩니다.

| 과 목 | 추정내용연수 |
|---|---|
| 비 품 | 5 년 |
| 차량운반구 | 5 년 |
| 임차자산시설물 | 5 년 |

유형자산의 감가상각방법과 잔존가치 및 경제적 내용연수는 매 회계연도 말에 재검토되고 필요한 경우 추정의 변경으로 회계처리 됩니다.

## 사. 무형자산

ㄱ. 소프트웨어

개별적으로 취득한 소프트웨어는 역사적 원가로 표시하고 있습니다. 소프트웨어는 한정된 내용연수를 가지고 있으며 원가에서 상각누계액을 차감한 가액으로 표시하고 있습니다. 또한 추정내용연수(5 년)동안 원가를 배분하기 위하여 정액법에 따라 상각하고 있습니다.

ㄴ. 회원권

회원권은 이를 이용할 수 있을 것으로 기대되는 기간에 대하여 예측가능한 제한이 없으므로 내용연수가 비한정인 것으로 평가하여 상각하고 있지 아니합니다.

ㄷ. 개발비

개발활동과 관련된 지출은 해당 개발계획의 결과가 새로운 제품의 개발이나 실질적 기능 향상을 위한 것이며 회사가 그 개발계획의 기술적, 상업적 달성가능성이 높고 소요되는 원가는 다음 조건이 충족되었을 때 무형자산으로 인식하고 있습니다.

- 개발비를 사용하기 위해 그 자산을 완성할 수 있는 기술적 실현가능성
- 개발비를 완성하여 사용하거나 판매하려는 기업의 의도
- 개발비를 사용하거나 판매할 수 있는 기업의 능력
- 개발비가 미래경제적 효익을 창출하는 방법을 증명 가능
- 개발비의 개발을 완료하고 그것을 판매하거나 사용하는 데 필요한 기술적, 재정적 자원 등의 입수 가능성

- 개발과정에서 발생한 지출을 신뢰성 있게 측정 가능

개발비로 자본화되는 직접 관련된 원가는 개발을 위한 종업원급여 및 관련된 간접원가 중 적절한 부분을 포함하고 있습니다.

이러한 요건을 만족하지 못하는 개발관련 지출은 발생시 비용으로 인식하고 있습니다. 최초에 비용으로 인식한 개발원가는 그 이후 무형자산으로 인식할 수 없습니다. 자산으로 인식한 개발원가는 추정내용연수(5년)동안 정액법으로 상각하고 있습니다.

## 아. 비금융자산의 손상

한정내용연수를 가진 무형자산은 상각하지 않고 매년 손상검사를 실시하고 있으며, 상각하는 자산의 경우는 매 보고기간말에 장부금액이 회수가능하지 않을 수도 있음을 나타내는 환경의 변화나 사건이 있다면 손상검사를 수행하고 있습니다. 손상차손은 회수가능액을 초과하는 장부금액만큼 인식하고 있습니다. 회수가능액은 순공정가치와 사용가치 중 큰 금액으로 결정하고 있습니다. 손상을 측정하기 위한 목적으로 자산은 별도로 식별가능한 현금흐름을 창출하는 가장 하위 수준의 집단(현금창출단위)으로 분류하고 있습니다. 손상차손을 인식한 비금융자산은 매 보고기간말에 손상차손의 환입가능성을 검토하고 있습니다.

## 자. 금융부채

ㄱ. 분류 및 측정
당기손익인식금융부채는 단기매매목적의 금융상품입니다. 주로 단기간 내에 재매입할 목적으로 부담하는 금융부채는 당기손익인식금융부채로 분류됩니다. 또한, 위험회피회계의 대상이 아닌 파생상품이나 내재파생상품을 포함한 금융상품으로부터 분리된 파생상품도 당기손익인식금융부채로 분류됩니다.

당기손익인식금융부채, 금융보증계약, 금융자산의 양도가 제거조건을 충족하지 못하는 경우에 발생하는 금융부채를 제외한 모든 비파생금융부채를 상각후원가로 측정하는 금융부채로 분류하고 있으며, 재무상태표 상 "금융부채"로 표시됩니다.

ㄴ. 제거
금융부채는 계약상 의무가 이행, 취소 또는 만료되어 소멸되거나 기존 금융부채의 조건이 실질적으로 변경된 경우에 재무상태표에서 제거됩니다.

## 차. 신계약비

회사는 장기보험계약으로 인하여 발생한 신계약비를 당기 보험계약의 유지기간에 걸쳐 균등하게 상각하여 비용으로 처리하고 있습니다. 다만, 2010 년 3 월 31 일 이전에 체결된 계약은

신계약비를 이연하여 자산으로 인식할 때 예정신계약비를 초과하는 금액은 제외하며, 2010 년 4 월 1 일 이후 체결된 계약은 표준해약공제액을 초과하는 금액을 제외하고, 2013 년 4 월 1 일 이후 체결된 계약은 이미 납입한 보험료와 표준해약공제액의 50%(실손의료보험 및 저축성보험은 70%) 중 큰 금액을 이연한도로 하되 이연금액이 표준해약공제액을 초과할 수 없습니다.

신계약비의 상각은 계약의 유지기간이 7 년을 초과하는 경우에는 상각기간을 7 년으로 하여 상각하고 있으며, 해약일(해약이전에 보험계약이 실효된 경우에는 실효일로 함)에 미상각잔액이 있는 경우에는 해약일이 속하는 회계연도에 전액 상각하고 있습니다.

## 카. 보험계약 및 투자계약의 분류

회사는 계약당사자 일방(보험자)이 특정한 미래의 불확실한 사건(보험사건)으로 계약상대방(보험계약자)에게 불리한 영향이 발생한 경우에 보험계약자에게 보상하기로 약정함으로써 보험계약자로부터 유의적 보험위험을 인수하는 계약을 보험계약으로 분류하고 있으며, 계약분류에 의해 보험계약으로 분류되면 계약에 대한 권리와 의무가 소멸할 때까지 보험계약입니다. 양적기준 유의성에 의하여 계약분류 후 보험계약 및 임의배당 요소가 있는 투자계약은 기업회계기준서 제 1104 호 '보험계약'이 적용되며, 임의배당 요소가 없는 투자계약은 기업회계기준서 제 1039 호 '금융상품'이 적용됩니다.

## 파. 보험계약부채

회사는 보험계약에 대해 장래에 지급할 보험금, 환급금, 계약자배당금 및 이에 관련되는 비용에 충당하기 위하여 보험계약부채를 적립하고 있으며, 그 주요 내용은 다음과 같습니다.

ㄱ. 지급준비금
보고기간말 현재 보험금의 지급사유가 발생하였으나 보험금액이 확정되지 않은 계약에 대하여 지급될 것으로 추정되는 금액을 적립하고 있으며, 소송이나 중재 및 손해조사 등 보험사고 해결과정에서 발생하는 추가적인 비용 등을 가산하고 기대되는 구상이익을 차감하여 적립하고 있습니다.

ㄴ. 보험료적립금
보고기간말 이전에 체결된 장기보험계약으로 인하여 보고기간말 이후에 지급하여야 할 보험금의 현재가치에서 보고기간말 이후에 회수될 순보험료의 현재가치를 차감한 금액을 적립하고 있습니다.

ㄷ. 미경과보험료적립금
보고기간말 이전에 회수기일이 도래한 보험료 중 차기 이후에 속하는 보험료 해당액을 적립하고 있습니다.

### 파. 보험부채 적정성 평가

회사는 매 보고기간말에 모든 보험계약의 미래현금흐름(내재된 옵션과 보증에서 발생하는 현금흐름 및 보험금 처리원가와 관련된 현금흐름 포함)에 대한 현행 추정치를 이용하여 인식한 보험부채가 적정한지 평가하고 있습니다. 장기보험의 경우에는 미래 현금흐름을 미래운용자산이익률로 할인하며, 일반보험 및 자동차보험의 경우에는 현재가치 할인을 적용하지 아니합니다. 보험료 적립금과 장기보험의 미경과보험료적립금의 경우 부채적정성 평가시 미래 발생할 보험금, 사업비, 영업보험료 등 모든 현금흐름을 고려합니다. 평가결과 보험부채의 장부금액이 추정 미래현금흐름의 관점에서 부적정한 경우 부족액을 전액 당기손익으로 인식하고 있습니다.

### 하. 손해조사비

보험금처리원가는 사고건의 처리 및 지급과 관련한 비용으로 보험금 지급에 수반되는 비용입니다. 회사는 매 보고기간말 현재 보험금 등의 지급사유가 발생한 계약에 대하여 향후 손해사정에 소요될 것으로 예상되는 금액을 장래손해조사비(지급준비금에 포함)로 적립하고 있습니다.

### 거. 구상채권

회사는 보험사고 발생으로 지급된 보험금 중 보험사고의 해결과정에서 취득하는 담보자산의 매각 또는 구상권 등 기타 권리의 행사로 인한 회수가능액을 구상채권으로 계상하는 바, 보고기간말 이전 3 년간 회수된 보험금환입금액을 순보험금으로 나누어 산출한 구상률에 보고기간말 이전 직전 1 년간 지급된 보유보험금을 곱한 후, 진전추이 방식을 통하여 산출한 잔존율을 반영하여 구상채권의 금액을 산정하고 있습니다.

### 너. 재보험계약

기업회계기준서 제 1104 호 '보험계약'에 따라 재보험계약상 재보험계약자의 순 계약상 권리로 다음을 상계하지 아니합니다. 재보험자산은 손상여부를 고려하여, 재보험계약자의 재보험자산이 손상되면 당해 자산의 장부금액을 감소시키고, 손상차손을 당기손익으로 인식합니다.

① 재보험자산과 관련 보험부채
② 재보험계약에서 발생한 수익 또는 비용과 관련된 보험계약에서 발생한 비용 또는 수익

### 더. 리스

리스는 리스제공자가 자산의 사용권을 일정기간 동안 리스이용자에게 이전하고 리스이용자는 그 대가로 사용료를 리스제공자에게 지급하는 계약입니다. 리스자산의 소유에 따른 위험과 보상의

대부분이 회사에게 이전되지 않은 리스는 운용리스로 분류되고, 리스지급액은 리스기간 동안 정액기준으로 비용인식됩니다.

## 러. 당기법인세 및 이연법인세

법인세비용은 당기법인세와 이연법인세로 구성됩니다. 법인세는 기타포괄손익이나 자본에 직접 인식된 항목과 관련된 금액은 해당 항목에서 직접 인식하며, 이를 제외하고는 당기손익으로 인식됩니다. 법인세비용은 보고기간말 현재 제정되었거나 실질적으로 제정된 세법에 기초하여 측정됩니다.

경영진은 적용 가능한 세법 규정이 해석에 따라 달라질 수 있는 상황에 대하여 회사가 세무신고 시 적용한 세무정책에 대하여 주기적으로 평가하고 있습니다. 회사는 세무당국에 납부할 것으로 예상되는 금액에 기초하여 당기법인세비용을 인식합니다.

이연법인세는 자산과 부채의 장부금액과 세무기준액의 차이로 정의되는 일시적 차이에 대하여 장부금액을 회수하거나 결제할 때의 예상 법인세효과로 인식됩니다. 다만, 사업결합 이외의 거래에서 자산・부채를 최초로 인식할 때 발생하는 이연법인세자산과 부채는 그 거래가 회계이익이나 과세소득에 영향을 미치지 않는다면 인식되지 않습니다.

이연법인세자산은 차감할 일시적차이가 사용될 수 있는 미래 과세소득의 발생가능성이 높은 경우에 인식됩니다.

이연법인세자산과 부채는 당기법인세자산과 당기법인세부채를 상계할 수 있는 법적으로 집행가능한 권리를 회사가 보유하고, 이연법인세자산과 부채가 동일한 과세당국에 의해서 부과되는 법인세와 관련이 있으면서 순액으로 결제할 의도가 있는 경우에 상계됩니다.

## 머. 충당부채

충당부채는 의무를 이행하기 위하여 예상되는 지출액의 현재가치로 측정되며, 시간경과로 인한 충당부채의 증가는 이자비용으로 인식됩니다.

## 버. 종업원급여

ㄱ. 퇴직급여

회사의 퇴직연금제도는 확정기여제도입니다. 확정기여제도는 회사가 고정된 금액의 기여금을 별도 기금에 지급하는 퇴직연금제도이며, 기여금은 종업원이 근무 용역을 제공하였을 때 비용으로 인식됩니다.

제도개정, 축소 또는 정산이 발생하는 경우에는 과거근무원가 또는 정산으로 인한 손익은 당기손익으로 인식됩니다.

ㄴ. 주식기준보상

회사는 종업원으로부터 용역을 제공받은 대가로, 주식선택권의 시가와 행사가격의 차이를 보상하는 현금결제형 주식기준보상제도 및 지분상품(주식선택권)을 부여하는 여러 종류의 주식결제형 주식기준보상제도를 운영하고 있습니다.

현금결제형 주식기준보상거래의 경우 주식선택권부여의 대가로 제공받은 종업원의 근무용역에 대한 공정가치는 가득기간에 걸쳐 보상원가로 포괄손익계산서에 인식됩니다. 가득기간 동안 비용으로 인식될 총 금액은 용역제공조건을 고려하여 부여한 주식선택권의 공정가치에 기초하여 결정됩니다. 또한, 부채가 결제될 때까지 매 보고기간말과 결제일에 부채의 공정가치를 재측정하고, 공정가치의 변동액은 당기손익으로 인식합니다.

주식결제형 주식기준보상거래의 경우 주식선택권을 부여한 대가로 받는 종업원의 근무용역에 대한 공정가치는 보상원가로 인식하고 있습니다. 보상원가는 시장성과조건과 비가득조건을 고려하여 부여한 지분상품의 공정가치에 기초하여 결정됩니다.

비시장성과조건은 가득될 것으로 기대되는 지분상품의 수량에 대한 가정에 포함되어 있습니다. 총보상원가는 특정 가득조건이 모두 만족될 가득기간동안 인식합니다. 매 보고기간말에 비시장성과조건을 고려하여 가득될 것으로 예상될 지분상품의 수량을 측정하며, 당초 추정치로부터의 변동액은 당기손익과 자본으로 인식합니다.

회사나 거래상대방이 현금결제방식이나 주식결제방식을 선택할 수 있는 선택형 주식기준보상거래에 대하여는 거래의 실질에 따라 회계처리하고 있습니다.

ㄷ. 장기종업원급여

회사는 실근무기간이 만 5 년 이상인 임직원에게 Re-fresh 유급휴가를 제공하고 있습니다. 이러한 급여의 예상원가는 확정급여연금제도에서 사용된 것과 동일한 회계처리방법을 사용하여 근무기간 동안 인식됩니다. 보험수리적 가정의 변경 및 보험수리적 가정과 실제로 발생한 결과의 차이로 인해 발생하는 보험수리적손익은 발생한 기간에 당기손익으로 인식하고 있습니다. 또한, 이러한 채무는 매년 독립적이고 적격한 보험계리사에 의해 평가됩니다.

## 서. 수익인식

ㄱ. 보험료수익

회사는 보험료수익을 보험료의 회수기일이 도래한 때 수익으로 인식하고 있습니다. 다만, 보험료납입의 유예로 인하여 보험기간 개시일 현재 제 1 회 보험료(전기납) 또는 보험료 전액(일시

납) 이 회수되지 않은 보험계약의 경우에는 보험기간 개시일이 속하는 회계연도의 수익으로 인식하고 있습니다.

ㄴ. 이자수익
이자수익은 시간의 경과에 따라 유효이자율법에 의하여 인식됩니다. 채권 손상이 발생하는 경우 채권금액의 장부금액은 회수가능액까지 감액되며, 시간의 경과에 따라 증가하는 부분은 이자수익으로 인식됩니다. 한편, 손상채권에 대한 이자수익은 최초 유효이자율에 의하여 인식됩니다.

ㄷ. 배당금수익
배당수익은 배당금을 받을 권리가 확정되는 시점에 인식됩니다.

## 어. 재무제표 승인

회사의 재무제표는 2016년 2월 5일자로 대표이사에 의해 승인되었으며, 2016년 3월 25일자 주주총회에서 최종승인될 예정입니다.

## 저. 전기재무제표의 수정

회사의 비교표시된 전년도 재무제표를 금융자산의 계정분류 오류 수정사항을 반영하여 재작성하였으며, 이로 인한 수정내역은 다음과 같습니다.

ㄱ. 재무상태에 미친 영향

(단위 : 천원)

| 구 분 | 전 기 말 | | |
|---|---|---|---|
| | 수정 전 | 수정금액 | 수정 후 |
| 당기손익인식금융자산 | 144,000,739 | 24,858,512 | 168,859,251 |
| 매도가능금융자산 | 343,251,468 | (24,858,512) | 318,392,956 |
| 기타포괄손익누계액 | 6,685,324 | (427,406) | 6,257,918 |
| 결손금 | (80,351,137) | 427,406 | (79,923,731) |

(*) 상기 오류의 수정으로 인하여 전기초 재무상태표에 미치는 영향은 없습니다.

ㄴ. 재무성과에 미친 영향

(단위 : 천원)

| 구 분 | 전 기 말 | | |
|---|---|---|---|
| | 수정 전 | 수정금액 | 수정 후 |
| 당기손익인식금융자산평가손익 | 1,126,387 | 542,992 | 1,669,379 |
| 이자수익 | 14,462,694 | 4,965 | 14,467,659 |
| 법인세이익 | (1,184,881) | 120,550 | (1,064,330) |
| 당기순손실 | (34,458,759) | 427,406 | (34,031,353) |

## (2) 대출금, 예치금 등 주요 계정과목 내역

(단위 : 천원)

| 과 목 | 당 기 | 전 기 |
|---|---|---|
| 부동산담보대출금 | 145,953 | 218,453 |
| 신용대출금 | 0 | 0 |
| 지급보증대출금 | 8,745,956 | 10,432,796 |
| 보험약관대출금 | 110,340 | 6,380 |
| 예치금 | 12,849,234 | 22,891,523 |
| 합 계 | 21,851,483 | 33,549,152 |

## (3) 사용 제한 자산 내역

(단위 : 천원)

| 계정과목 | 거래처 | 2015.12.31 | 2014.12.31 | 제한내용 |
|---|---|---|---|---|
| 정기예금 | 하나은행 | 200,000 | 200,000 | 당좌대출 관련 질권 설정 |
| 정기예금 | 우리은행 | 2,000,000 | 2,000,000 | |
| 합 계 | | 2,200,000 | 2,200,000 | |

# 9. 기타 필요한 사항

## 9-1. 임원현황

(2016년 3월 25일 현재)

| 상근임원·사외이사·이사대우 | 성 명 | 직 명 | 담당업무 또는 주된 직업 | 주요경력 |
|---|---|---|---|---|
| 비상근임원 | 자비에 베리 | 회장 | 이사회의장 | AXA ins. EC, GulfBiz 개발매니저<br>걸프BSC COO<br>다이렉트세구로스 CEO 겸 AGD CCO<br>악사손해보험 전 대표이사 사장 |
| 상근임원 | 프랑수아 르꽁뜨 | 사장 | 대표이사 | AXA REGIONAL CFO<br>AXA 투어링 인슈어런스(벨기에)CEO<br>AXA그룹 기업재무담당 최고책임자<br>CITI그룹 글로벌마켓(영국런던) IB담당부사장 |
| 비상근임원 | 질 프로마조 | 전무이사 | 비상근 이사 | AXA 글로벌 다이렉트 CFO<br>악사손해보험 CFO<br>악사세구로 비용관리책임자<br>악사다이렉트 스페인 & 포르투갈 CFO |
| 상근임원 | 박일용(朴一用) | 전무이사 | 상근감사위원 | 보험개발원 선임연구원<br>악사손해보험 업무본부장<br>에르고다음다이렉트 대표이사 |
| 비상근임원 | 니꼴라 보스크 | 이사 | 비상근 이사 | GIE AXA Deputy BSD<br>GIE AXA PBRC 팀장<br>악사글로벌다이렉트 CFO |
| 비상근임원 | 실비아 가요 | 이사 | 비상근 이사 | 다이렉트세구로 영업 및 고객서비스 본부장<br>악사글로벌다이렉트 스페인 COO 및 CCO |

## 9-2. 이용자편람

| 용 어 | 내 용 |
|---|---|
| **1. 주요경영현황** | |
| 1) 대주주 | 당해연도말 현재 지분율 1%이상인 자 |
| 2) 원수보험료 | 원수보험계약에 의하여 수입된 보험료 |
| 3) 원수보험금 | 원보험계약의 보험사고로 보험금수익자에게 지급한 보험금 |
| 4) 순사업비 | 지급경비에서 수입경비를 차감한 금액 |
| 5) 손해율 | (발생손해액 / 경과보험료) × 100 |
| 6) 사업비율 | (순사업비 / 보유보험료) × 100 |
| 7) 자산수익율 | (투자영업손익 / 총자산) × 100<br>※ 투자영업손익 = 투자영업수익 - 투자영업비용<br>※ 총자산 = (기초총자산 + 기말총자산 - 투자영업손익)/2 |
| 8) 신용평가등급 | 신용평가 전문기관에서 정한 등급을 의미하며, 평가등급으로는 채무의 상환능력을 평가한 장・단기 신용등급 등이 있음. 장기신용등급은 장기 채무 상환능력 및 상환불능 위험, 투자자에 법적인 보호정도 등을 나타내는 것이며, 단기신용등급은 1년 미만 단기 채무상환능력 및 상환불능 위험 등을 나타냄. 각 신용평가 기관별로 신용등급 체계는 다르게 표현될 수 있음. |
| 9) 지급여력비율 | 지급여력비율이란 보험계약자에 대한 채무를 안정적으로 확보키 위해 보험종목별 위험도에 따라 보험계약준비금에 더해 보유하여야 할 자산기준에 대한 순자산 비율을 말하고 이는 보험회사 자본적정성을 측정하는 지표임.<br>(1) 지급여력비율 = (지급여력금액/지급여력기준금액) × 100<br>(2) 지급여력금액 : 납입자본금, 자본잉여금, 이익잉여금, 비상위험준비금 등의 합계액에서 미상각신계약비, 무형자산 등의 합계액을 차감한 금액으로 하며, 이는 보험회사가 보유하고 있는 순자산가치를 의미한다.<br>(3) 지급여력기준금액 : 지급여력기준금액은 보험위험액, 금리위험액, 신용위험액, 시장위험액 및 운영위험액을 각각 구한 후 다음 산식을 적용하여 산출한다.<br>지급여력기준금액 = $\sqrt{\sum_i \sum_j (\text{위험액}_i \times \text{위험액}_j) \times \text{상관계수}_{ij}}$<br>+운영위험액<br>( 단, i, j는 보험, 금리, 신용, 시장 )<br>▪ 금리위험액, 신용위험액, 시장위험액 산출시 "익스포져"라 함은 지급여 |

<table>
<tr><th>용 어</th><th>내 용</th></tr>
<tr><td>2. 일반 현황<br>1) 주주배당률<br><br>2) 주주배당액<br><br>3. 경영실적<br>1) 현금및 예치금<br>2) 단기손익인식증권<br>3) 매도가능증권<br><br>4) 만기보유증권<br><br>5) 대출채권<br><br>6) 고정자산<br><br>7) 유가증권평가손익<br><br>8) 책임준비금</td><td>력기준금액 산출의 기초 단위로 각 위험에 대한 노출금액을 말한다.<br>▪ 상관계수ij는 다음의 표에서 정하는 것으로 한다.
<table>
<tr><th>구분</th><th>보험</th><th>금리</th><th>신용</th><th>시장</th></tr>
<tr><td>보험</td><td>1</td><td>0.25</td><td>0.25</td><td>0.25</td></tr>
<tr><td>금리</td><td>0.25</td><td>1</td><td>0.5</td><td>0.5</td></tr>
<tr><td>신용</td><td>0.25</td><td>0.5</td><td>1</td><td>0.5</td></tr>
<tr><td>시장</td><td>0.25</td><td>0.5</td><td>0.5</td><td>1</td></tr>
</table>
(4) 가용자본 : 보험회사에 예상치 못한 손실이 발생시 이를 보전하여 지급능력을 유지할 수 있도록 하는 리스크버퍼(Risk Buffer)로서 지급여력금액에 해당함<br>(5) 요구자본 : 보험회사에 내재된 보험,금리,시장,신용,운영위험액의 규모를 측정하여 산출된 필요자기자본으로 지급여력기준금액에 해당함<br><br>주주배당률은 납입자본금에 대한 배당금액의 비율을 나타내는 것으로 아래의 산식으로 산출합니다.<br>※ 주주배당률 = 배당금액 / 납입자본금 × 100<br>1주당 배당금액을 나타내는 것으로 아래의 산식으로 산출합니다.<br>※ 주당배당액 : 배당금액/발행주식수<br><br>현금, 예금, 단자어음, 금전신탁, 단체퇴직보험예치금, 선물거래예치금<br>일반적으로 단기간내의 매매이익을 목적으로 취득하는 금융자산을 의미<br>매도가능항목으로 지정한 비파생금융자산 또는 다음의 금융상품으로 분류되지 않는 비파생금융자산<br>만기가 확정된 채무증권으로 상환금액이 확정되었거나 확정이 가능한 채무증권을 만기까지 보유할 적극적 의도 또는 능력이 있는 경우에 한함<br>경제적 실질이 이자수취를 목적으로 담보를 제공받거나 신용으로 일정 기간 동안 또는 동기간 종료시 원리금의 반환을 약정하고 자금을 대여 하는 금액을 말합니다. 콜론, 보험약관대출금, 유가증권담보대출금, 부동산 담보대출금, 신용대출금, 지급보증대출금, 기타대출금으로 구분합니다.<br>유형자산과 무형자산을 말합니다. 비품, 차량운반구, 영업권, 창업비, 개발비, 소프트웨어 등<br>회계결산일 현재 보유하고 있는 유가증권의 취득원가와 당해 회계연도 말의 시가 또는 순자산가액과의 차이<br>회계결산일 현재 보유하고 있는 유가증권의 취득원가와 당해 회계연도 말의 시가 또는 순자산가액과의 차이<br>책임준비금은 보험료적립금, 지급준비금, 미경과보험료적립금, 보증준비금,</td></tr>
</table>

| 용 어 | 내 용 |
|---|---|
| | 계약자배당준비금, 계약자이익배당준비금, 배당보험손실보전준비금 등으로 구분하여 적립됩니다.<br>▪ 지급준비금 : 대차대조표일 현재 보험금 등의 지급사유가 발생한 계약에 대하여 소송에 계류 중에 있는 금액과 이미 보험금 지급사유가 발생하였으나 보험금 지급금액의 미확정 등으로 아직 지급하지 아니한 금액<br>▪ 미경과보험료 : 대차대조표일 현재 회수된 보험료 중 차기 이후에 속하는 미경과보험료 해당액 적립금 |
| **4. 재무에관한사항** | |
| 1) 부실대출 | 총대출 중 고정, 회수의문 및 추정손실을 합한 것으로 손보사의 자산건전성을 측정 할 수 있는 지표입니다.<br>(1) 고정은 다음의 1에 해당하는 자산을 말합니다.<br>▪ 경영내용, 재무상태 및 미래현금흐름 등을 감안할 때 채무상환능력의 저하를 초래할 수 있는 요인이 현재화되어 채권회수에 상당한 위험이 발생한 것으로 판단되는 거래처(고정거래처)에 대한 자산<br>▪ 3월 이상 연체대금을 보유하고 있는 거래처에 대한 자산 중 회수예상가액 해당 부분<br>▪ 최종부도 발생, 청산・파산절차 진행 또는 폐업 등의 사유로 채권회수에 심각한 위험이 존재하는 것으로 판단되는 거래처에 대한 자산 중 회수예상가액 해당부분<br>▪ "회수의문거래처" 및 "추정손실거래처"에 대한 자산 중 회수예상가액 해당부분<br>(2) 회수의문은 다음의 1에 해당하는 자산을 말합니다.<br>▪ 경영내용,재무상태 및 미래현금흐름 등을 감안할 때 채무상환능력이 현저히 악화되어 채권회수에 심각한 위험이 발생한 것으로 판단되는 거래처에 대한 자산 중 회수예상가액 초과부분<br>▪ 3월 이상 12월 미만 연체대출금을 보유하고 있는 거래처에 대한 자산 중 회수예상가액 초과부분<br>(3) 추정손실은 다음의 1에 해당하는 자산을 말합니다.<br>▪ 경영내용, 재무상태 및 미래현금흐름 등을 감안할 때 채무상환능력의 심각한 악화로 회수불능이 확실하여 손실처리가 불가피한 것으로 판단되는 거래처에 대한 자산 중 회수예상가액 초과부분<br>▪ 12월 이상 연체대금을 보유하고 있는 거래처에 대한 자산 중 회수예상가액 초과 부분 |

| 용 어 | 내 용 |
|---|---|
| **5. 경영지표** | |
| 1) 부실자산비율 | (가중부실자산 / 자산건전성 분류대상 자산) × 100<br>※ 자산건전성 분류대상자산 : 보험감독규정 시행세칙 (별지 제9▪2호) "자산건전성분류기준"에 의하여 건전성 분류대상이 되는 자산 |
| 2) 위험자중자산 비율 | (위험가중자산 / 총자산)× 100<br>※ 위험가중자산이란 보유자산의 신용도(예시:채권발행기관의 신용도, 차주의 신용도 등) 및 자산의 성격별로 예상손실액을 추정한 것을 말하며, 총자산 중 미상각신계약비 및 영업권을 제외한 자산에 대하여 감독원장이 별도로 정하는 기준에 따라 자산별 위험가중치를 부과하여 산출합니다. 통상적으로 위험가중치는 과거 경험율을 기초로 결정됩니다. |
| 3) 유동성비율 | 손보사의 지급능력을 표시하는 지표로 그 비율이 높을수록 고객의 인출요구에 대한 지급능력이 높다는 것을 의미합니다. |
| 4) 현금수지차비율 | (현금수지차/보유보험료)×100<br>현금수지차 : 보험영업수지차(보유보험료▪순보험금▪장기환급금▪사업비)+보험영업외수지차(투자영업수지차+영업외수지차+특별손익)▪보험미수금증가액+보험미지급금증가액 |
| 5) ROA (Return on Assets) | 보험회사의 총자산을 사용하여 이익을 어느 정도 올리고 있는가를 나타내는 보험회사의 이익창출능력으로 자산대비수익률이라고도 합니다. |
| 6) ROE (Return on Equity) | 보험회사에 투자된 자본을 사용하여 이익을 어느 정도 올리고 있는가를 나타내는 보험회사의 이익창출능력으로 자기자본수익률이라고도 합니다. |
| 7) 임직원당 거수원수보험료 | 임직원 거수원수보험료/평균 임직원수 |
| 8) 모집인당 거수원수보험료 | 모집인 거수원수보험료/평균 모집인수 |
| 9) 대리점당 거수원수보험료 | 대리점 거수원수보험료/평균 대리점수 |

<참 고>

# 위험가중자산 산정기준

| 자산의 분류 | 위험가중치 기준 |
|---|---|
| Ⅰ. 운용자산 | |
| 1. 현.예금 | |
| 가. 현금 | 0% |
| 나. 당좌예금 | 10% |
| 다. 보통예금 | - 제1금융권 : 10%, 제2금융권 : 50% |
| 라. 정기예금 | - 제1금융권 : 10%, 제2금융권 : 50% |
| 마. 정기적금 | - 제1금융권 : 10%, 제2금융권 : 50% |
| 바. 기타예금 | |
| - 상호부금 | - 제1금융권 : 10%, 제2금융권 : 50% |
| - 표지어음 | - 제1금융권 : 10%, 제2금융권 : 100% |
| - 발행어음 | 50% |
| - 보증어음 | - 제1금융권 : 20%, 제2금융권 : 50%, 기타100% |
| - CD | 10% |
| - CMA | 50% |
| - MMDA | 20% |
| - RP | - 제1금융권 : 20%, 제2금융권 : 50% |
| - 외화예금 | 10% |
| - 기타 | 10% |
| 사. 금전신탁 | 50% |
| 아. 단체퇴직보험예치금 | 20% |
| 자. 선물거래예치금 | 20% |
| 차. 기타예치금 | 50% |
| 2. 유가증권 | - 당기손익인식증권,매도가능증권(매도가능금융자산), 만기보유증권(만기보유금융자산), 관계종속기업투자주식에서 각 해당항목별로 적용 |
| 가. 주식 | 100% |
| 나. 출자금 | 100% |
| 다. 국공채 | - 국채 : 0%, 공채 : 10% |
| 라. 특수채 | - 정부출자기관.공공기관 : 10%, 제1금융권 : 20%, 제2금융권 : 50% |
| 마. 회사채 | |
| - 보증회사채 | - 공공기관 : 10%, 제1금융권 : 20%, 제2금융권 : 50%, 기타 : 100% |
| - 무보증 회사채 | - 신용평가등급 A등급 이상 : 50%, 기타 : 100% |
| 바. 수익증권 | - 개발신탁: 20%, 공사채형: 50%, 주식형: 50%, MMF: 50%, 기타: 100% |

| 자산의 분류 | 위험가중치 기준 |
|---|---|
| 사. 해외유가증권 | |
| (1) 해외주식 | 100% |
| 자산의 분류 | 위험가중치 기준 |
| (2) 해외채권 | - 우리나라 정부 및 한국은행이 발행 또는 보증, OECD국(이하 한국 제외) 정부 및 중앙은행이 발행 또는 보증 : 0%<br>- 국내 공공기관이 발행 또는 보증, OECD국의 공공부문이 발행 또는 보증, OECD국을 제외한 정부 및 중앙은행이 발행 또는 보증 : 10%<br>- 국내 제1금융권이 보증, OECD국의 은행이 발행 또는 보증, OECD국을 제외한 국가의 공공부문이 발행 또는 보증 : 20%<br>- 국내 제2금융권이 보증 : 50%<br>- 국제신용평가기관(이하 Standard & Poors社와 Moody's社를 말함)으로부터 A등급상당 이상을 받은 채권 : 50%<br>- 상기 이외의 해외채권 및 위 분류대상중 국제 신용평가기관으로부터 투자부적격 판정을 받은 채권(우리나라 정부와 한국은행 및 국내 공공기관이 발행 또는 보증하거나 국내 금융기관이 보증한 채권은 제외) : 100% |
| (3) 기타 해외유가증권 | 100% |
| 아. 신종유가증권 | 100% |
| 자. 기타유가증권 | - 투자일임유가증권 : 100%, 기타 : 100% |
| 3. 대출채권 | - 대손충당금 차감전 기준으로 산출 |
| 가. 콜론 | - 제1금융권 : 20%, 제2금융권 : 50% |
| 나. 보험약관대출금 | 0% |
| 다. 유가증권담보대출금 | 50% |
| 라. 부동산담보대출금 | - 주택 : 50%, 기타 : 100% |
| 마. 신용대출금 | - 신용평가등급 A등급 이상 : 50%, 기타 : 100% |
| 바. 어음할인대출금 | 100% |
| 사. 지급보증대출금 | - 정부 또는 한국은행이 보증 : 0%<br>- 공공기관 보증 : 10%<br>ㅇ공공기관이라 함은 지방자치단체, 정부투자기관, 특수공공법인, 지방공기업법에 의한 공사를 말함<br>ㅇ한국산업은행, 한국수출입은행, 중소기업은행, 신용보증기금은 공공기관으로 분류<br>- 제1금융권 보증 : 20%<br>- 제2금융권 보증 : 50%<br>- 기타 보증 : 100% |
| 아. 기타대출금 | |
| - CP | 100% |
| - 주택보험대출금 | 50% |
| - 사모사채 | - 신용평가등급 A등급 이상 : 50%, 기타 : 100% |

| 자산의 분류 | 위험가중치 기준 |
|---|---|
| - 기타 | 100% |
| 4. 부동산 | 100%(감가상각누계액 및 가치하락손실충당금 차감전 기준) |
| Ⅱ. 비운용자산 | 100%(감가상각누계액 차감전 기준, 미상각신계약비.영업권 제외) |
| 가. 보험미수금 | 100%(거래처별 보험미지급금 차감후 기준) |
| 나. 기타비운용자산 | 100% |
| Ⅲ. 총자산 | (특별계정자산 제외) |

- 유가증권평가손익

유가증권 평가손익은 회계결산일 현재 보유하고 있는 유가증권의 장부가와 당해 회계연도말의 공정가액 또는 순자산가액과의 차이를 의미합니다.

* 장부가는 총회 결산승인후의 수정장부가를 의미합니다.

- 특별계정

특별계정은 보험업법 제108조에서 정하고 있는 특별계정과 동일한 개념으로, 일반계정과 구분 운용 및 회계처리하기 위하여 설정하는 계정을 말합니다. 손해보험회사는 현재 퇴직보험 및 퇴직연금에 대하여 특별계정을 설정하고 있습니다.

- 특수관계인

특수관계인은 증권거래법시행령 제10조의3의 제2항에 해당하는 자로서, 최대주주 또는 주요주주의 직계존비속 등 친족 및 그들과 합산하여 30%이상을 출자 또는 사실상 영향력을 행사하고 있는 경우 당해 법인.기타 단체와 그 임원 등을 말합니다.

- 신용평가등급

신용평가 전문기관에서 정한 등급을 의미하며, 평가등급으로는 채무의 상환능력을 평가한 장.단기신용등급 등이 있습니다. 장기신용등급은 장기 채무 상환능력 및 상환불능 위험, 투자자에 법적인 보호정도 등을 나타내는 것이며, 단기신용등급은 1년미만 단기채무 상환능력 및 상환불능 위험 등을 나타냅니다. 각 신용평가기관별로 신용등급 체계는 다르게 표현될 수 있습니다.

예시) 외국의 주요 신용평가 전문기관 등급표

| 구 분 | | Moody's | S & P | IBCA |
|---|---|---|---|---|
| 장 기 | 투자적격 .등급 | Aaa ~ Baa3(10등급) | AAA ~ BBB-(10등급) | AAA ~ BBB(4등급) |
| | 투자부적격 등급 | Ba1 ~ C(9등급) | BB+ ~ D(12등급) | BB ~ C(5등급) |
| 단 기 | 투자적격 등급 | P-1 ~ P-3(3등급) | A-1 ~ A-3(3등급) | A1 ~ A3(3등급) |
| | 투자부적격 등급 | NP | B ~ D (3등급) | B ~ C (2등급) |

<참고> 평가기관별 장.단기 신용평가등급 체계

1) Moody's

| | 장기신용 등급 | 순위 | 신용등급내용 | 단기신용 등급 | 순위 | 신용등급내용 |
|---|---|---|---|---|---|---|
| 투 자 적 격 등 급 | Aaa | 1 | 최상의 신용상태 (Exceptional Financial Security) | P-1 (Prime-1) | 1 | 최상의 신용등급 (Superior Ability for Repayment) |
| | Aa1<br>Aa2<br>Aa3 | 2<br>3<br>4 | 전반적으로 신용상태가 우수하나 Aaa에 비해서는 약간의 투자위험 존재 (Excellent Financial Security) | P-2 (Prime-2) | 2 | 신용등급 양호 (Strong Ability for Repayment) |
| | A1<br>A2<br>A3 | 5<br>6<br>7 | 신용상태 양호 (Good Financial Security) | P-3 (Prime-3) | 3 | 신용등급 적절 (Acceptable Ability for Repayment) |
| | Baa1<br>Baa2<br>Baa3 | 8<br>9<br>10 | 신용상태 적절 (현재 문제는 없으나 미래에는 신용위험 존재) (Adequate Financial Security) | | | |
| 투 자 요주의 및 부적격 등 급 | Ba1<br>Ba2<br>Ba3 | 11<br>12<br>13 | 투자시 요주의 대상 (Questionable Financial Security) | Not Prime | 4 | |
| | B1<br>B2<br>B3 | 14<br>15<br>16 | 바람직한 투자대상이 아님 (Poor Financial Security) | | | |
| | Caa | 17 | 신용상태 나쁨 (Very Poor Financial Security) | | | |
| | Ca | 18 | 신용상태 매우 나쁨 (extremely poor financial security) | | | |
| | C | 19 | 최악의 신용상태 (The Lowest Rated Class) | | | |

2) S & P

| | 장기신용 등급 | 순위 | 신용등급내용 | 단기신용 등급 | 순위 | 신용등급내용 |
|---|---|---|---|---|---|---|
| 투 자<br>적 격<br>등 급 | AAA | 1 | 최상의 신용상태<br>(Extremely Strong) | A-1 | 1 | 최상의 신용등급<br>(Strong) |
| | AA+<br>AA<br>AA- | 2<br>3<br>4 | 신용상태 우수<br>(Very Strong) | A-2 | 2 | 신용등급 양호<br>(Good) |
| | A+<br>A<br>A- | 5<br>6<br>7 | 신용상태 양호 (Strong) | A-3 | 3 | 신용등급 적절<br>(Adequate) |
| | BBB+<br>BBB<br>BBB- | 8<br>9<br>10 | 신용상태 적절 (Adequate) | | | |
| 투 자<br>요주의<br>및<br>부적격<br>등 급 | BB+<br>BB<br>BB- | 11<br>12<br>13 | 투자시 요주의 대상<br>(Less Vulnerable) | B | 4 | 투자시 요주의 대상<br>(Vulnerable) |
| | B+<br>B<br>B- | 14<br>15<br>16 | 투자시 요주의 대상<br>(More Vulnerable) | C | 5 | 상환불능위험 상존<br>(Currently Vulnerable) |
| | CCC+<br>CCC<br>CCC- | 17<br>18<br>19 | 투자시 요주의 대상<br>(currently Vulnerable) | | | |
| | CC<br>C<br>D | 20<br>21<br>22 | 최악의 신용상태<br>(Currently Highly-Vulnerable) | | | |

3) IBCA

| | 장기신용 등급 | | 신용등급내용 | 단기신용 등급 | | 신용등급내용 |
|---|---|---|---|---|---|---|
| | | 순위 | | | 순위 | |
| 투 자 적 격 등 급 | AAA | 1 | 투자위험 발생가능성이 거의 없음 (the lowest expectation of invest--ment risk) | F1 | 1 | 최상의 신용등급 (Highest Credit Quality) |
| | AA | 2 | 아주 약간의 투자위험 발생가능성 있음 (very low expectation of in--vestment risk) | F2 | 2 | 신용등급 양호 (Good Credit Quality) |
| | A | 3 | 약간의 투자위험 발생가능성 있음 (Currently low expectation of inv--estment risk) | F3 | 3 | 신용등급 적절 (Fair Credit Quality) |
| | BBB | 4 | 약간의 투자위험 발생가능성 있음 (Currently low expectation of inv- -estment risk) | | | |
| 투 자 요주의 및 부적격 등 급 | BB | 5 | 투자위험 발생가능성 있음 (possibility of investment risk dev--eloping) | B | 4 | 투자시 요주의 대상 (Speculative) |
| | B | 6 | 투자위험 상존 (investment risk exist) | | | |
| | CCC | 7 | 상환불능 가능성이 있음 (currently perceived possibility of default) | | | |
| | CC | 8 | 상환불능 가능성이 높음 (high risk default) | C | 5 | 상환불능 상태 (High Default Risk) |
| | C | 9 | 상환불능 상태 (currently default) | | | |